# **Otturatori** • con pulsante di sblocco

## 22122.0115

### Descrizione prodotto

Questi otturatori vengono utilizzati per posizionamenti ripetibili di tavole girevoli o cursori.

#### Materiale

**Corpo**
- Acciaio inox 1.4305

**Pulsante**
- Plastica POM, rosso

**Puntale**
- Acciaio inox 1.4305, nichelato

**Pomello**
- PA 6 termoplastico, grigio-nero, opaco

#### Assemblaggio

La lunghezza del filetto può essere adattata con gli appositi anelli distanziali (EH 22120.).

#### Funzionamento

Azionare il pulsante rosso e tenerlo premuto. In questo modo è possibile tirare il pomello e svincolare il perno di bloccaggio.

**Maggiori informazioni**

#### Note

Pomello non smontabile.
Il controdado è da ordinarsi separatamente.

#### Altri prodotti

- Boccole di montaggio, per otturatori ed arresti
- Anelli distanziali, per otturatori
- Flange, per otturatori ed arresti

### Disegno

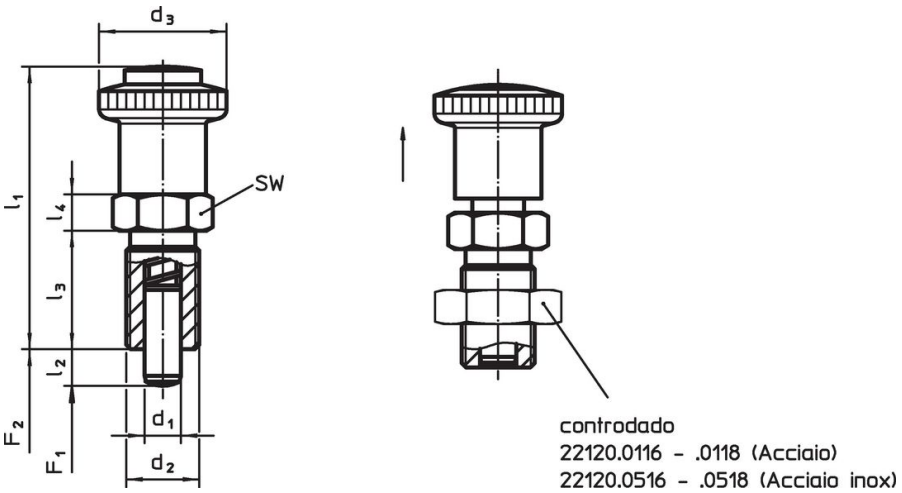

## Caratteristiche

| Dimensioni | | | | | | | SW | Spinta[1] | | | | | Codice |
|---|---|---|---|---|---|---|---|---|---|---|---|---|---|
| $d_1$ -0,02 -0,04 | $d_2$ | $l_2$ min. | $d_3$ | $l_1$ ~ | $l_3$ | $l_4$ | | $F_1$ ~ | $F_2$ ~ | min. | max. | | |
| [mm] | | | | | | | [mm] | [N] | | [°C] | | [g] | |
| **acciaio inox** | | | | | | | | | | | | | |
| **8** | **M16 x 1,5** | **8** | 28 | 62 | 26 | 8 | 19 | 8,5 | 26 | -30 | 80 | 73 | 22122.0115 |

[1] Valori medi statistici

## Accessori

| | Dimensioni $d_2$ [mm] | Dimensione chiave [mm] | [g] | Codice |
|---|---|---|---|---|
| **acciaio inox** | | | | |
| | **M16 x 1,5** | 24 | 15,0 | 22120.0518 |

## Conformità

### Conforme alla normativa RoHS
Conforme alla Direttiva 2011/65/UE e alla Direttiva 2015/863.

### Non contiene sostanze SVHC
Nessuna sostanza SVHC con più dello 0,1% p/p contenuto - elenco SVHC [REACH] aggiornato al 23.01.2024.

### Non contiene sostanze della Proposition 65
Nessuna sostanza contemplata nella Proposition 65
https://www.P65Warnings.ca.gov/

### Privo di minerali di conflitto
Questo prodotto non contiene sostanze designate come "minerali da conflitto" come tantalio, stagno, oro o tungsteno della Repubblica Democratica del Congo o dei paesi limitrofi.