Federnde Druckstücke • mit Innensechskant

22060.0424

Produktbeschreibung

Federnde Druckstücke können zur Arretierung sowie als An- und Abdrückstift eingesetzt werden.

Werkstoff

Bolzen
- Rostfreier Stahl 1.4305, nitriert

Hülse
- Rostfreier Stahl 1.4305

Feder
- Rostfreier Stahl

Montage

Montage / Demontage mit Innensechskant und Schlitz möglich.
Zur Montage mit Schlitz (Bolzenseite) spezielles Montagewerkzeug verwenden.

Kennzeichnung

Standard-Federkraft: keine Markierung

Standard-Federkraft

verstärkte Federkraft

Weiterführende Informationen

Hinweise

Sonderausführung auf Anfrage.
Federnde Druckstücke werden speziell auf Federweg und Federkraft geprüft.

Verweise

Gewindesicherung auf Anfrage, siehe Anhang - Technische Daten -

Weitere Produkte

- Federnde Druckstücke, mit Innensechskant und Abdichtung

Maßzeichnung

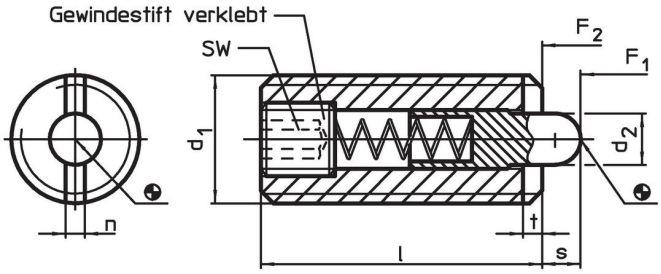

Bestellinformationen

Abmessungen					SW	Hub	Federkraft[1]				Art.-Nr.
d_1	d_2	l	n	t		s	F_1 ~	F_2 ~	max.		
[mm]					[mm]	[mm]	[N]		[°C]	[g]	
rostfreier Stahl, Standard-Federkraft											
M24	12	52	3,7	3	8	10	80	180	250	164	22060.0424

[1] statistischer Mittelwert

Zubehör

	Abmessungen					Art.-Nr.
	d_1	b	d	l		
	[mm]				[g]	
Montagewerkzeug für Montage mit Schlitz (bolzenseitig)						
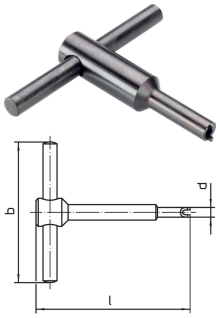	**M20**	100	17,00	115	162	22060.0920

Anwendungsbeispiel

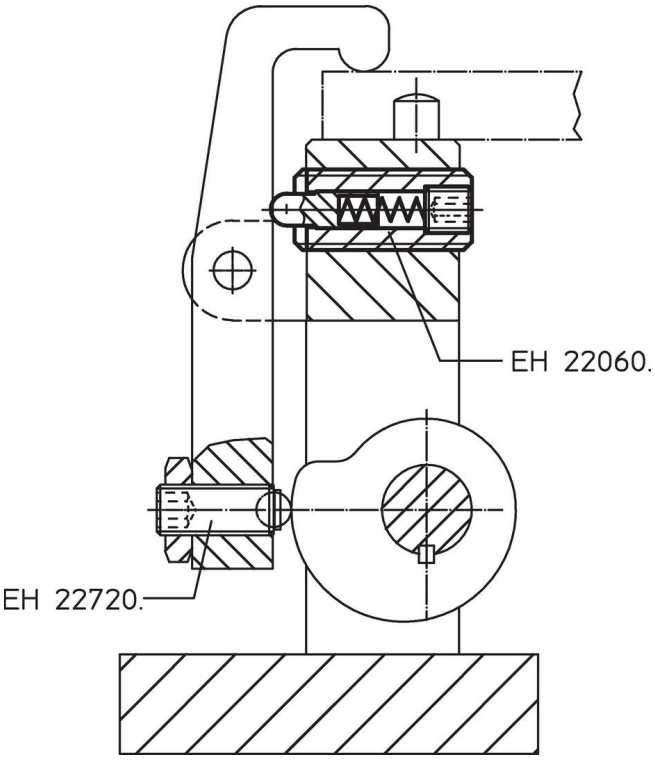

Compliance

RoHS-konform
Konform gemäß Richtlinie 2011/65/EU und Richtlinie 2015/863.

Enthält keine SVHC-Stoffe
Keine SVHC Substanzen mit mehr als 0,1% w/w enthalten – SVHC Liste Stand 23.01.2024.

Enthält keine Proposition 65 Stoffe
Keine Stoffe der Proposition 65 enthalten.
https://www.P65Warnings.ca.gov/

Frei von Konfliktmineralien
Dieses Produkt enthält keine als "Konfliktmineralien" bezeichneten Stoffe wie Tantal, Zinn, Gold oder Wolfram aus der demokratischen Republik Kongo oder angrenzender Länder.