Odpružené elementy • s kuličkou, s hlavou a vnitřním šestihranem
EH 22030.

Popis produktu

Odpružené elementy mohou být použity k aretaci, také jako přítlačný nebo odtlačující prvek. Hloubka zašroubování je definovaná hlavou.

Materiál

Pouzdro
- Automatová ocel, brynýrovaná
- Nerez 1.4305

Koule
- Ložisková ocel, tvrzená
- Nerez, tvrzená

Pružina
- Nerez

Montáž

Pozor na rozměr l_3 u M4 / M5.

Značení

Standardní pružina: bez značení
Zesílená pružina: dvě podélné značky

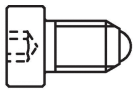

standardní pružina

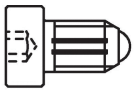

zesílená pružina

Další informace

Poznámky

Nestandardní provedení dle poptávky.
Odpružené elementy jsou speciálně zkoušeny na zdvih a sílu pružiny.

Odkazy

Zajištění závitu dle poptávky, viz. příloha - Technická data -
Výpočet silových poměrů, viz. příloha - Technická data -

Výkres s rozměry

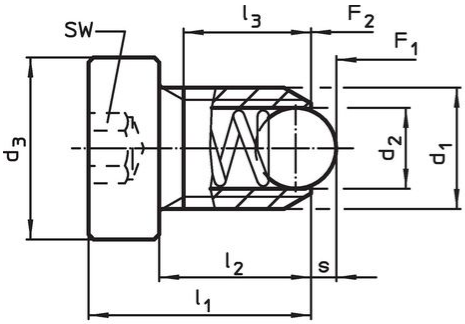

velikost M4+M5

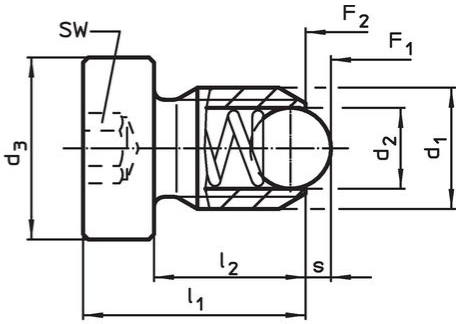

velikost M6–M12

Informace pro objednání

Rozměry						SW	Zdvih	Síla pružiny[1]				Obj. č.
d_1	d_2	d_3	l_1	l_2	l_3 min.		s	F_1 ~	F_2 ~	max.		
[mm]						[mm]	[mm]	[N]		[°C]	[g]	
automatová ocel, standardní pružina												
M 4	2,5	6	12	9,0	7,5	2,0	0,8	8,0	14,0	250	1,0	22030.0930
M 5	3,0	8	14	10,0	8,2	2,5	0,9	8,0	14,0	250	2,3	22030.0931
M 6	3,5	10	15	10,0	–	3,0	1,0	11,0	18,0	250	3,9	22030.0932
M 8	4,5	13	18	12,5	–	4,0	1,5	18,0	31,0	250	7,8	22030.0933
M10	6,0	16	23	17,0	–	5,0	2,0	24,0	45,0	250	14,0	22030.0934
M12	8,0	18	26	19,0	–	6,0	2,5	26,0	49,0	250	21,0	22030.0935

[1] statistická střední hodnota

Rozměry						SW	Zdvih	Síla pružiny[1]				Obj. č.
d_1	d_2	d_3	l_1	l_2	l_3 min.		s	F_1 ~	F_2 ~	max.		
[mm]						[mm]	[mm]	[N]		[°C]	[g]	
automatová ocel, zesílená pružina												
M 4	2,5	6	12	9,0	7,5	2,0	0,8	12,0	18,0	250	1,1	22030.1040
M 5	3,0	8	14	10,0	8,2	2,5	0,9	15,0	22,0	250	2,3	22030.1050
M 6	3,5	10	15	10,0	–	3,0	1,0	19,3	26,6	250	3,9	22030.1060
M 8	4,5	13	18	12,5	–	4,0	1,5	36,0	60,5	250	7,8	22030.1080
M10	6,0	16	23	17,0	–	5,0	2,0	57,0	103,5	250	14,0	22030.1100
M12	8,0	18	26	19,0	–	6,0	2,5	61,0	110,0	250	21,0	22030.1120
nerez, standardní pružina												
M 4	2,5	6	12	9,0	7,5	2,0	0,8	8,0	14,0	250	1,1	22030.0940
M 5	3,0	8	14	10,0	8,2	2,5	0,9	8,0	14,0	250	2,3	22030.0941
M 6	3,5	10	15	10,0	–	3,0	1,0	11,0	18,0	250	3,9	22030.0942
M 8	4,5	13	18	12,5	–	4,0	1,5	18,0	31,0	250	7,8	22030.0943
M10	6,0	16	23	17,0	–	5,0	2,0	24,0	45,0	250	14,0	22030.0944
M12	8,0	18	26	19,0	–	6,0	2,5	26,0	49,0	250	21,0	22030.0945
nerez, zesílená pružina												
M 4	2,5	6	12	9,0	7,5	2,0	0,8	12,0	18,0	250	1,1	22030.2040
M 5	3,0	8	14	10,0	8,2	2,5	0,9	15,0	22,0	250	2,3	22030.2050
M 6	3,5	10	15	10,0	–	3,0	1,0	19,3	26,6	250	3,9	22030.2060
M 8	4,5	13	18	12,5	–	4,0	1,5	36,0	60,5	250	7,9	22030.2080
M10	6,0	16	23	17,0	–	5,0	2,0	57,0	103,5	250	14,0	22030.2100
M12	8,0	18	26	19,0	–	6,0	2,5	61,0	110,0	250	22,0	22030.2120

[1] statistická střední hodnota

Příklad použití

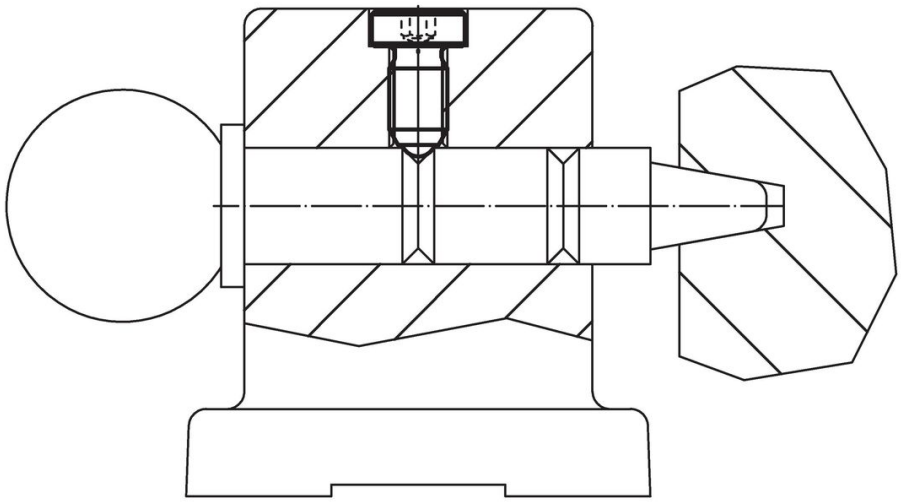

Shoda

Pro podrobné informace o shodě vyberte, prosím, požadované číslo výrobku.