侧向式定位柱 • 光滑，無密封，帶內螺紋 - INCH

EH 2B150.

产品描述

适用于定位和供压。

材质

本体
- 铝

螺纹垫圈
- 钢，染黑

弹簧
- 不锈钢
- 钢，染黑
- 钢，镀锌

组装

用于计算嵌装孔中心距离之公式：
l0 = z / 2 + w + x，
l0 =中心距离，
y =工件高度，
w =工件长度，
x = 行程，
z = 档块直径
计算工件尺寸x：
x = d2 / 2-s
侧向定位柱采压入安装。

特性

轻荷重弹簧=不锈钢弹簧
标准荷重弹簧=钢，黑化弹簧
重弹簧荷重 = 镀锌钢弹簧

更多信息

注意事项

单独的固定螺丝可以锁入钣件内的母牙。

更多产品

- 偏心圆，适用于侧向式定位柱，光滑 - 英制

图面

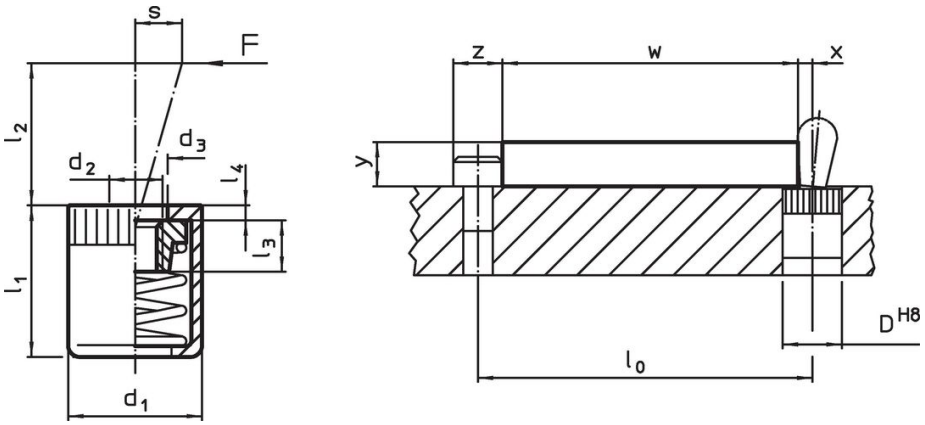

订单信息

尺寸 d_1 [英吋]	尺寸 d_2	弹簧荷重 F max. [1] ~ [lb]	尺寸 d_3 +0,008 [英吋]	尺寸 l_1 -0,08 [英吋]	尺寸 l_2 [英吋]	尺寸 l_3 [英吋]	尺寸 l_4 [英吋]	行程 s [英吋]	定位孔 D H8 [英吋]	max. [°F]	[oz]	品号
轻弹簧荷重												
7/16	**#8-32**	**4,5**	0,248	0,433	0,1000	0,177	0,047	0,063	7/16	482	0,081	**2B150.1020**
7/16	**#8-32**	**9,0**	0,248	0,433	0,2950	0,177	0,047	0,079	7/16	482	0,081	**2B150.1025**
5/8	**1/4-20**	**22,5**	0,409	0,669	0,4530	0,295	0,067	0,126	5/8	482	0,369	**2B150.1040**
标准弹簧荷重												
7/16	**#8-32**	**11,2**	0,248	0,433	0,1000	0,177	0,047	0,063	7/16	482	0,088	**2B150.1021**
7/16	**#8-32**	**16,9**	0,248	0,433	0,2950	0,177	0,047	0,079	7/16	482	0,092	**2B150.1026**
5/8	**1/4-20**	**34,0**	0,409	0,669	0,4530	0,295	0,067	0,126	5/8	482	0,319	**2B150.1041**

[1] 统计平均值

尺寸 d_1 [英吋]	尺寸 d_2	弹簧荷重 F max. [1] ~ [lb]	尺寸 d_3 +0,008 [英吋]	尺寸 l_1 -0,08 [英吋]	尺寸 l_2 [英吋]	尺寸 l_3 [英吋]	尺寸 l_4 [英吋]	行程 s [英吋]	定位孔 D H8 [英吋]	max. [°F]	[oz]	品号
重弹簧荷重												
7/16	**#8-32**	**22,5**	0,248	0,433	0,1000	0,177	0,047	0,063	7/16	482	0,095	2B150.1022
7/16	**#8-32**	**34,0**	0,248	0,433	0,2950	0,177	0,047	0,079	7/16	482	0,100	2B150.1027
5/8	**1/4-20**	**45,0**	0,409	0,669	0,4563	0,295	0,067	0,126	5/8	482	0,342	2B150.1042

[1] 统计平均值

配件

	尺寸 d_1 [英吋]	[oz]	品号
组立工具			
	7/16	1,749	22150.0831
	5/8	3,749	22150.0833

遵守

For detailed compliance information please select the desired article number.