星形把手螺丝 • 不锈钢

EH 24690.

产品描述

材质

把手
- 不锈钢 1.4301，喷砂处理

螺丝
- 不锈钢 1.4301

更多信息

注意事项

握柄：薄铁片引伸 **毂件：**对焊

图面

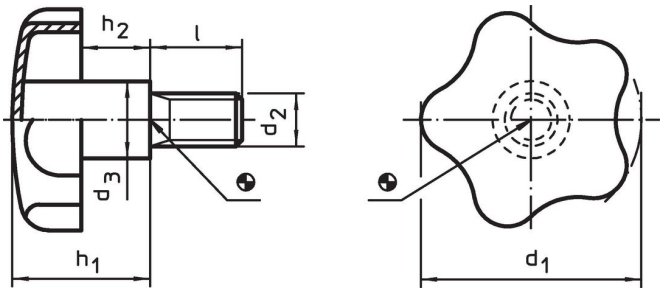

订单信息

d_1	d_2	l	尺寸 d_3 [mm]	h_1 ~	h_2 ~	[g]	品号
40	**M 8**	**20**	14	24,0	12,0	50	**24690.0140**
40	**M 8**	**30**	14	24,0	12,0	55	**24690.0142**
40	**M 8**	**40**	14	24,0	12,0	57	**24690.0144**
50	**M10**	**20**	18	30,0	16,5	95	**24690.0150**
50	**M10**	**30**	18	30,0	16,5	97	**24690.0152**
50	**M10**	**40**	18	30,0	16,5	102	**24690.0154**
60	**M12**	**30**	20	37,5	20,0	155	**24690.0160**
60	**M12**	**40**	20	37,5	20,0	162	**24690.0162**
60	**M12**	**50**	20	37,5	20,0	169	**24690.0164**

应用范例

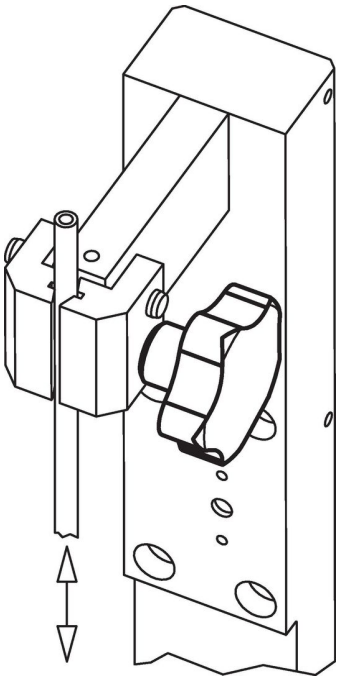

遵守

符合 RoHS
符合指令 2011/65/EU 和指令 2015/863

不含 SVHC 物质
不含超过 0.1% w/w 的 SVHC 物质 - 截至 2024 年 1 月 23 日的 SVHC 清单.

不含 65 号提案物质
不包括 65 号提案物质
https://www.P65Warnings.ca.gov/

不含冲突矿物
„本产品不含来自刚果民主共和国或邻近国家的任何被指定为“冲突矿物”的物质，例如钽、锡、金或钨。