曲柄把手 • 不锈钢精密铸造

EH 24330.

产品描述

轮毂面车制。

材质

长柄大槌零件
- 不锈钢 1.4301

把手本体
- 不锈钢 1.4308

圆柱形把手
- 热固性塑胶 PF 31，黑色

图面

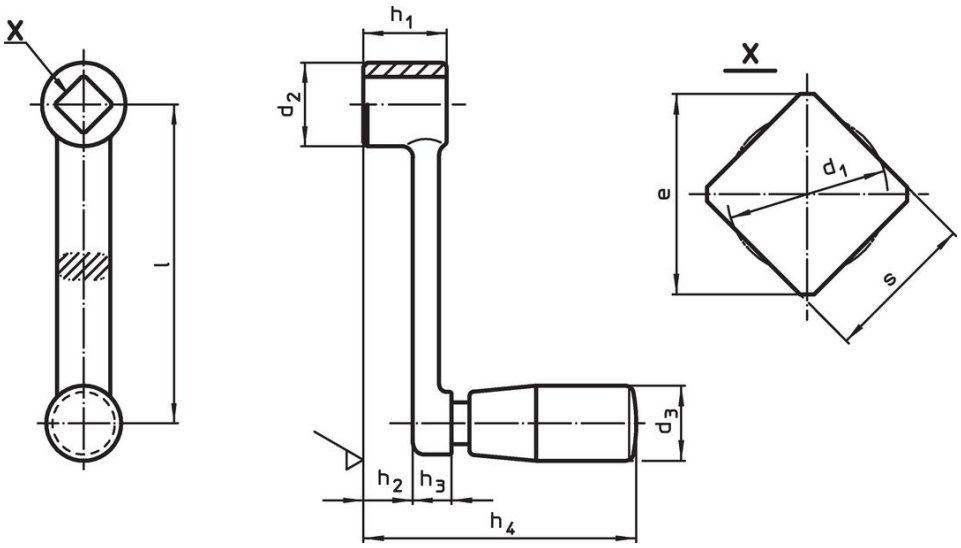

订单信息

尺寸									d_3 圆柱形 把手的直径 EH 24530.		品号
l	s H11	e min	d_1 max.	d_2	h_1	h_2 ~	h_3	h_4 ~			
[mm]									[mm]	[g]	
80	**10**	13,1	10,5	22	22	15,4	6,6	64,5	18	124	24330.0520
100	**12**	16,1	12,6	26	26	17,7	8,3	78,5	21	191	24330.0530
125	**14**	18,1	14,7	28	28	18,8	9,2	95,5	23	320	24330.0540
160	**17**	22,2	17,9	32	32	22,6	9,4	99,5	23	370	24330.0550

应用范例

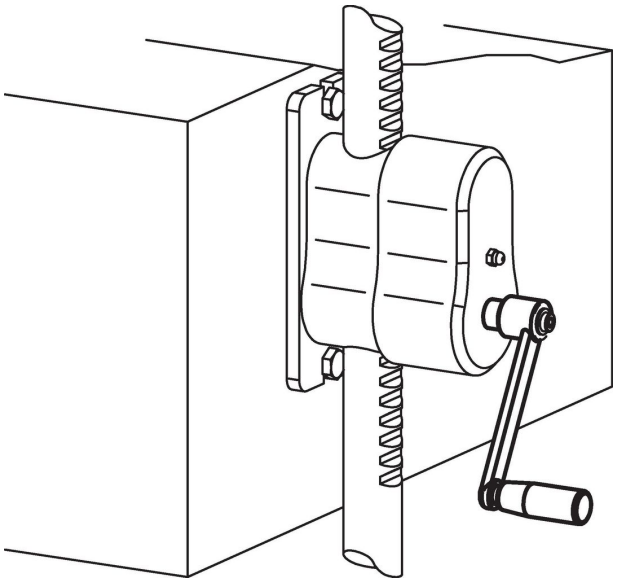

遵守

符合 RoHS
符合指令 2011/65/EU 和指令 2015/863

不含 SVHC 物质
不含超过 0.1% w/w 的 SVHC 物质 - 截至 2024 年 1 月 23 日的 SVHC 清单.

不含 65 号提案物质
不包括 65 号提案物质
https://www.P65Warnings.ca.gov/

不含冲突矿物
„本产品不含来自刚果民主共和国或邻近国家的任何被指定为“冲突矿物”的物质，例如钽、锡、金或钨。