保持扣件 • 单边

EH 24100.

产品描述

用在门锁，抽屉和运送支撑等.
保有的量指示 4 x 90°。

材质

把手
- 新, 银色, 类似RAL 9006
- 锌压铸，黑色 RAL 9005

内部零件
- 粉末钢

螺丝
- 不锈钢 A2 (ISO 10642)

图面

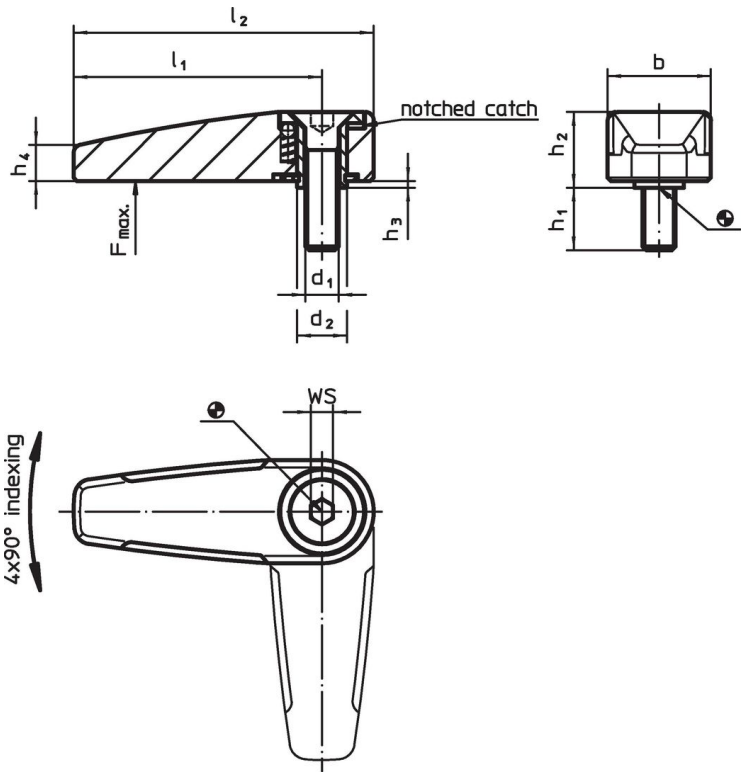

订单信息

d_1	d_2	l_1	l_2	b	h_1	h_2	h_3	h_4	WS	荷重能力 max.		品号
尺寸 [mm]									[mm]	[N]	[g]	
银												
M6	9	45	55	19,0	12	13,3	0,8	6,5	4	500	60	24100.0101
M8	14	65	78	25,2	14	15,8	0,8	9,0	5	1000	136	24100.0151
黑色												
M6	9	45	55	19,0	12	13,3	0,8	6,5	4	500	60	24100.0102
M8	14	65	78	25,2	14	15,8	0,8	9,0	5	1000	136	24100.0152

应用范例

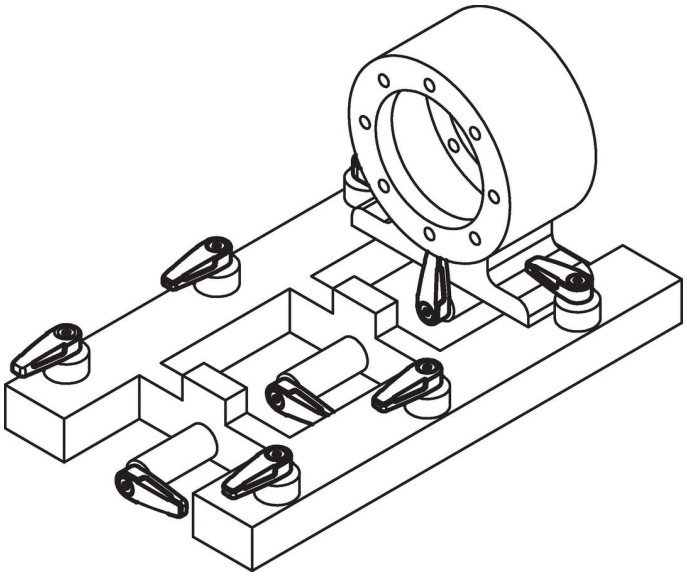

遵守

符合 RoHS
符合指令 2011/65/EU 和指令 2015/863

不含 SVHC 物质
不含超过 0.1% w/w 的 SVHC 物质 - 截至 2024 年 1 月 23 日的 SVHC 清单.

不含 65 号提案物质
不包括 65 号提案物质
https://www.P65Warnings.ca.gov/

不含冲突矿物
„本产品不含来自刚果民主共和国或邻近国家的任何被指定为“冲突矿物”的物质，例如钽、锡、金或钨。