压板支撑零件

EH 23220.

产品描述

支撑元件是用来支撑零件上超定的固夹点。
支撑元件的优点为：
支撑不稳定的零件
加工过程中可消除工具震动
可支撑肋状材、珠状材及钩环等元件以强固固夹的零件
在支撑未加工零件时不会造成变形
简易的操作

材质

外壳
- 铝， 红色电镀

本体
- 表面硬化钢，氮化，锰磷酸盐处理和研磨

组装

组装和设置：
固定支撑组件 (2 x M 6 thread) 在装置上。 注意操作者那侧！
替代方法：拆下M 12×10螺纹销更换成一个M12×30螺纹销和用钣手来装配支撑组件（WS21），即T型槽装配（没有明确的操作员一侧保证）。螺纹销M12×30和T-DIN螺母508 M 12×14，质量10，是标准供应量的一部分。通过16毫米降低支撑组件是可能的。

操作

夹钳過程：
1. 通过转动红色保护套外表面上的夹紧凸轮（WS 6内六角），支撑销以轻微的弹簧负载接触工件。
2. 通过尽可能接通（锁定），即总共180°，夹紧机构锁定支撑销而不移动。 支撑元件已被放置在工件上并被锁定。
3. 如果沿相反方向转动（解锁），夹紧被释放。 如果尽可能地折回，即总共180°，则支撑销移动到终止位置。

更多信息

注意事项

为了安全运行，螺纹孔M 12必须一直关闭。

参考

固定于夹板 23210.0740，可有额外灵活的可能性。
M8规格的螺纹销可以固定于各种定位销和支撑座如 EH 22...。客制化延长版本也可以固定。
夹合高度可以使用高度调整圆柱 EH 23310，以及间隔片 EH 1107 和 EH 1108 来增加。

更多产品

- 下向型压板的支撑板，向下按住夹
- 高度调整圆柱
- 分隔物

图面

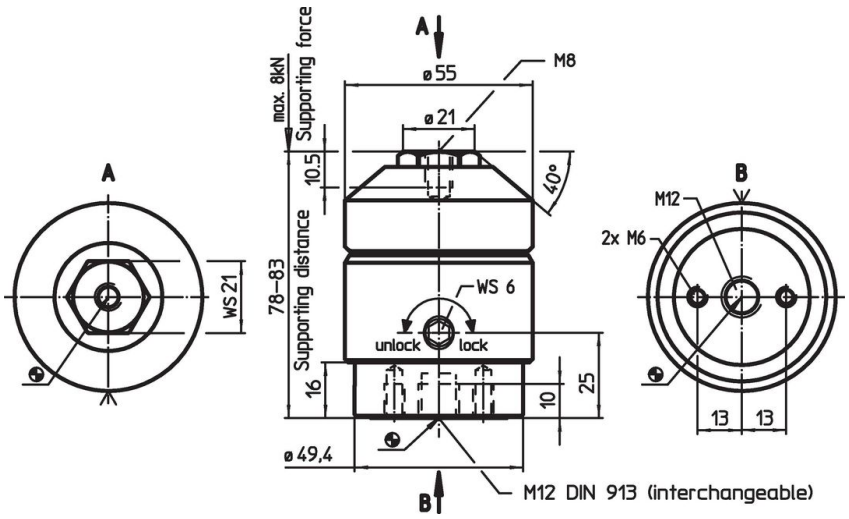

订单信息

[g]	品号
1137	23220.0400

应用范例

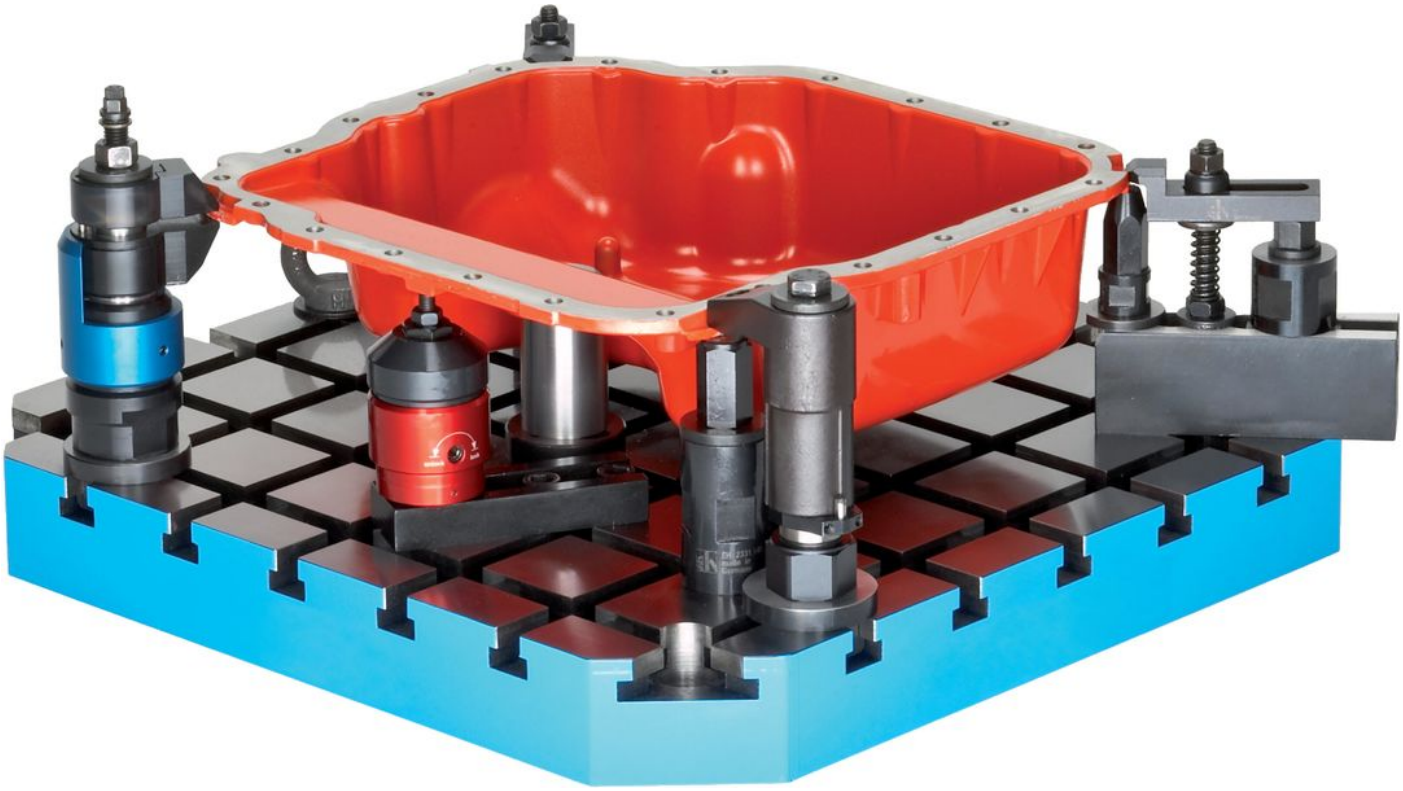

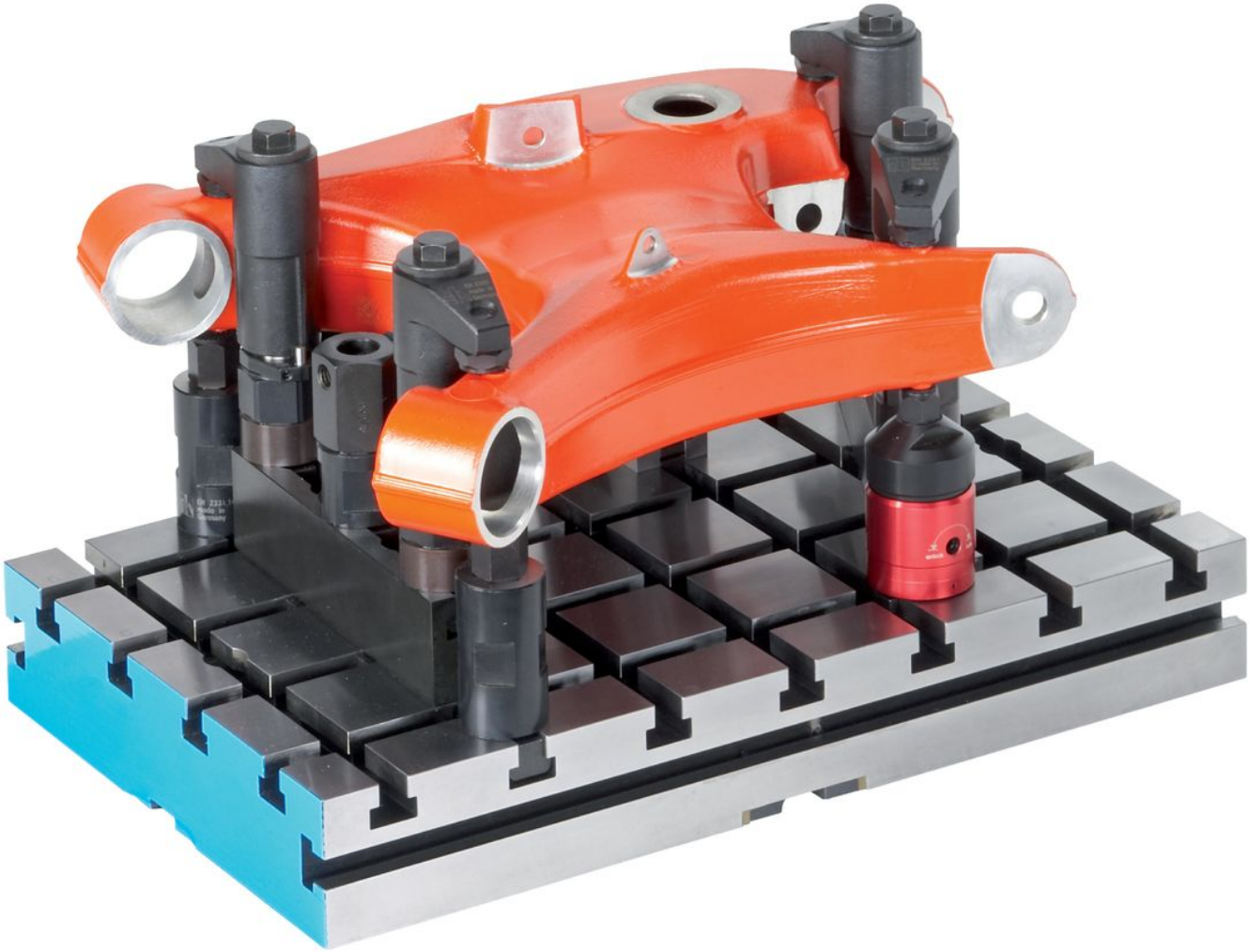

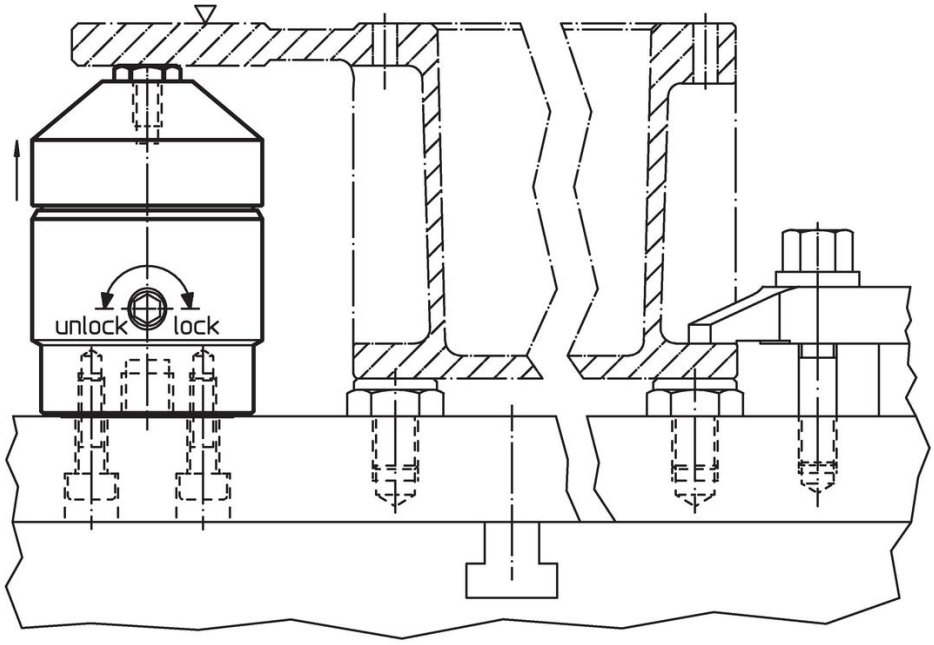

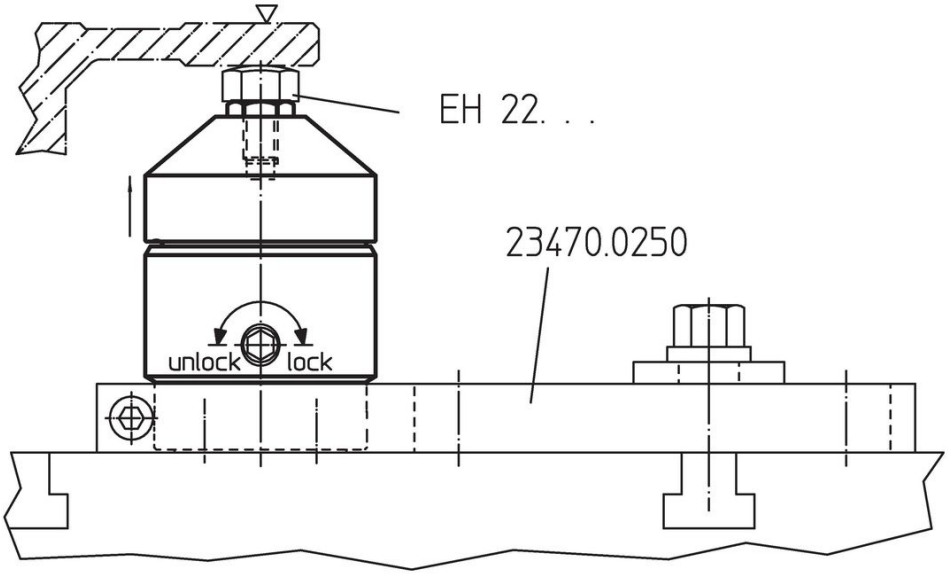

遵守

符合 RoHS
含铅 - 符合例外 6a / 6b / 6c

含有 >0.1% w/w 的 SVHC 物质
含铅 - SVHC [REACH] 清单截至 2024 年 1 月 23 日

包含 65 号提案的物质

铅暴露会导致癌症和生殖伤害
https://www.P65Warnings.ca.gov/

不含冲突矿物
„本产品不含来自刚果民主共和国或邻近国家的任何被指定为“冲突矿物”的物质，例如钽、锡、金或钨。