球型锁附连接器 • 自行锁附，带有支架

EH 22330.

产品描述

通过与定位衬套组合的球锁连接器，可以快速方便地连接部件。
定位衬套由不锈钢制成。共有三种版本-安装在木头上（图2和图4），一种版本可以安装在塑料中（图3）和握持方式（图5和图6）。在衬套（图2，图3和图5）中，滚珠锁连接器是可锁定的（4x90°）。在衬套（图4和图6）中，滚珠锁连接器可旋转。
作为一个强大的工具，该产品是由不锈钢制成。球锁连接器是不须维护的，无声和防丢失。

材质

梢子零件
- 不锈钢 1.4305

Holder
- 不锈钢

衬套
- 不锈钢 1.4305

珠子
- 不锈钢

弹簧
- 不锈钢

组装

安装到木材中（图片2和图片4）
1. 根据规格插入安全螺栓的定位孔和导孔
2. 可选推荐使用粘合剂进行固定
3. 按压衬套
4. 用螺丝固定衬套

注意：安全螺栓导孔的孔径（D_2）取决于所使用的螺丝。

安装到塑料中（图3）
1. 根据规格插入定位孔
2. 可选推荐使用粘合剂进行固定
3. 拧入衬套
注意：定位孔的孔径取决于塑料的硬度。

操作

球体由按压门把解锁。

特性

在 l1 (衬套-图2, 3, 4)或是 l2 (球锁接头-图1)= 1,5: 标记线

更多信息

注意事项

特殊的样式欢迎洽询。

更多产品

- 球型锁附连接器, 自行锁附，带有定位环
- 球型锁附连接器, 自行锁附，带有支架，紧密的结构

图面

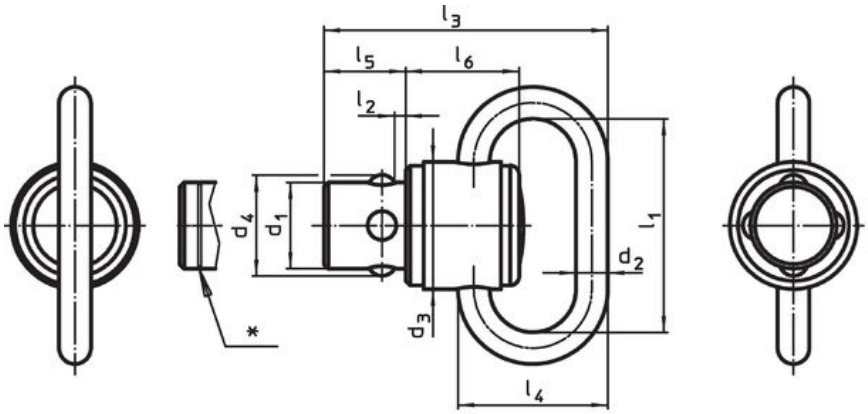

picture 1

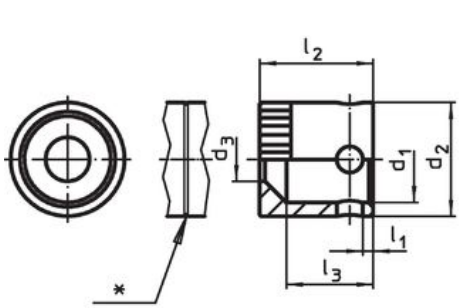

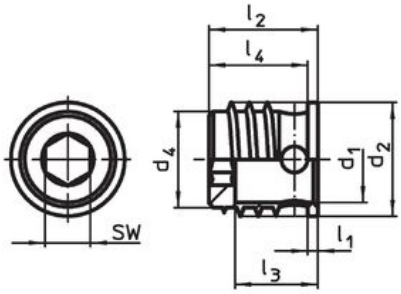

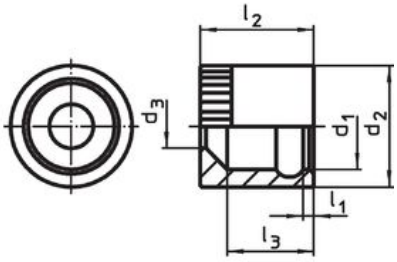

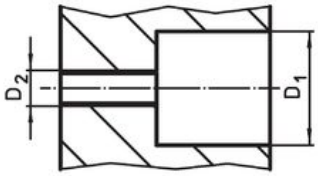

picture 2

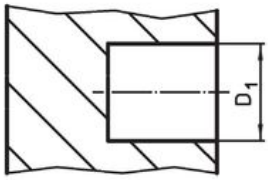

picture 3

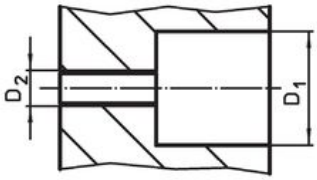

picture 4

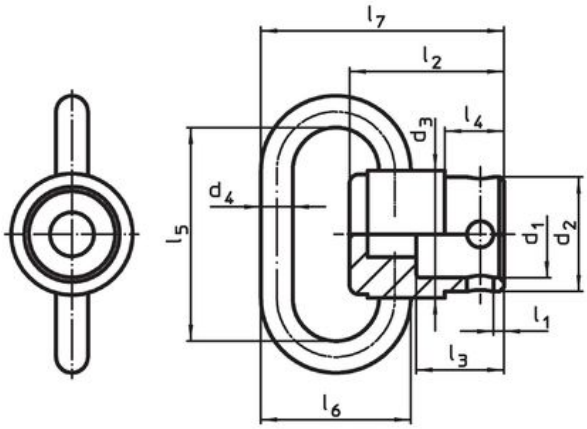

picture 5

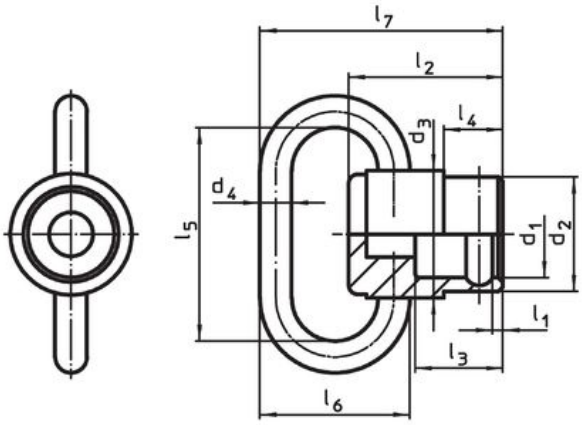

picture 6

* Marking if dimension = 1,5 mm for l_1 (pictures 2,3 and 4) or l_2 (picture 1).

订单信息

公称直径 d_1 [mm]	尺寸 l_1 [mm]	l_2	d_2	d_3	d_4	l_3	l_4	l_5	l_6	l_7	WS [mm]	荷重能力 max. [kN]	定位孔 D_1 [mm]	min [°C]	max.	[g]	品号
球型锁附连接器 – 相片 1																	
9,5	**23,0**	**1,00**	3,50	14,0	11,1	31,30	16,5	9	12,5	–	–	1,2	–	-50	150	22,0	**22330.0110**
9,5	**23,0**	**1,50**	3,50	14,0	11,1	31,30	16,5	9	12,5	–	–	1,2	–	-50	150	21,0	**22330.0111**
9,5	**40,0**	**1,00**	4,50	14,0	11,1	36,60	23,0	9	12,5	–	–	2,0	–	-50	150	30,0	**22330.0120**
9,5	**40,0**	**1,50**	4,50	14,0	11,1	36,60	23,0	9	12,5	–	–	2,0	–	-50	150	28,0	**22330.0121**
衬套，安装在木中，可锁定 – 相片 2																	
9,6	**1,0**	**12,65**	12,65	4,9	–	9,65	–	–	–	–	–	–	12,7	-50	150	5,8	**22330.0305**
9,6	**1,5**	**12,65**	12,65	4,9	–	9,65	–	–	–	–	–	–	12,7	-50	150	5,5	**22330.0306**
衬套，塑料安装，可锁定 – 相片 3																	
9,6	**1,0**	**12,10**	12,65	–	10,7	9,20	11,0	–	–	–	5	–	11,1[1]	-50	150	3,3	**22330.0310**
9,6	**1,5**	**12,10**	12,65	–	10,7	9,20	11,0	–	–	–	5	–	11,1[1]	-50	150	3,0	**22330.0311**
衬套，嵌装于木头，可旋转 – 相片 4																	
9,6	**1,0**	**12,65**	13,50	4,9	–	9,65	–	–	–	–	–	–	13,5	-50	150	7,3	**22330.0315**
9,6	**1,5**	**12,65**	13,50	4,9	–	9,65	–	–	–	–	–	–	13,5	-50	150	8,5	**22330.0316**
带有托座的衬套 – 相片 5																	
9,6	**1,0**	**17,00**	12,60	14,0	3,5	9,60	6,5	23	16,5	26,8	–	1,2	–	-50	150	16,0	**22330.1215**
灵活的安装，可旋转 – 相片 6																	
9,6	**1,0**	**17,00**	12,60	14,0	3,5	9,60	6,5	23	16,5	26,8	–	1,2	–	-50	150	15,0	**22330.1315**

[1] 取决于塑料的硬度

应用范例

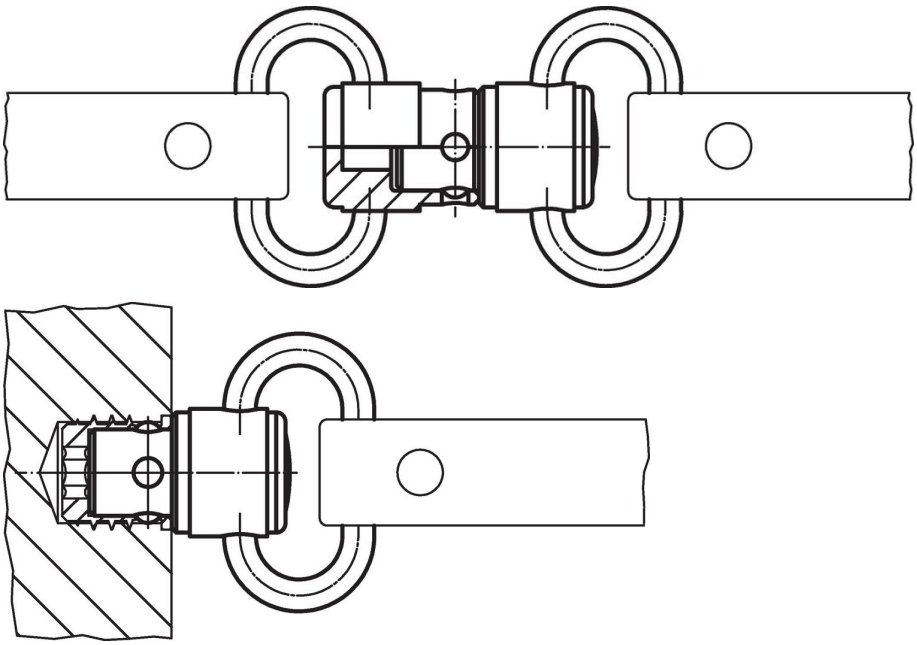

遵守

符合 RoHS
符合指令 2011/65/EU 和指令 2015/863

不含 SVHC 物质
不含超过 0.1% w/w 的 SVHC 物质 - 截至 2024 年 1 月 23 日的 SVHC 清单.

不含 65 号提案物质
不包括 65 号提案物质
https://www.P65Warnings.ca.gov/

不含冲突矿物
„本产品不含来自刚果民主共和国或邻近国家的任何被指定为“冲突矿物”的物质，例如钽、锡、金或钨。