分割定位柱 • 无螺纹， 有焊接

EH 22120.

产品描述

分割定位目的。

材质

本体
- 钢，染黑，可焊接的

固定梢子
- 钢， 硬化

手把
- 塑料 (PA 6)， 黑色

组装

通过焊接或胶粘。

更多信息

注意事项

不可移动的旋钮。

更多产品

- 定位衬套，适用于分割螺栓和分割定位柱

图面

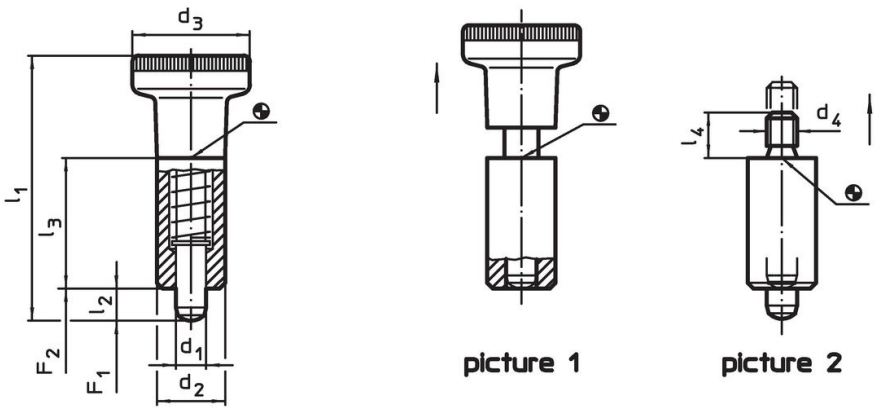

订单信息

尺寸								弹簧荷重 [1]					品号
d_1 -0,02 -0,05	d_2 h9	d_3	d_4	l_1 ~	l_2 min	l_3	l_4	F_1 ~	F_2 ~	min	max.		
[mm]								[N]		[°C]		[g]	
有手把 – 相片 1													
5	12	21	–	45,0	5	22	–	7,0	16	-30	80	25	22120.0805
6	14	25	–	54,5	6	26	–	6,5	15	-30	80	40	22120.0806
8	18	31	–	69,0	8	34	–	12,0	31	-30	80	84	22120.0808
无手把 – 相片 2													
5	12	–	M5	–	5	22	6	7,0	16	–	250	19	22120.0825
6	14	–	M6	–	6	26	10	6,5	15	–	250	32	22120.0826
8	18	–	M8	–	8	34	12	12,0	31	–	250	67	22120.0828

[1] 统计平均值

应用范例

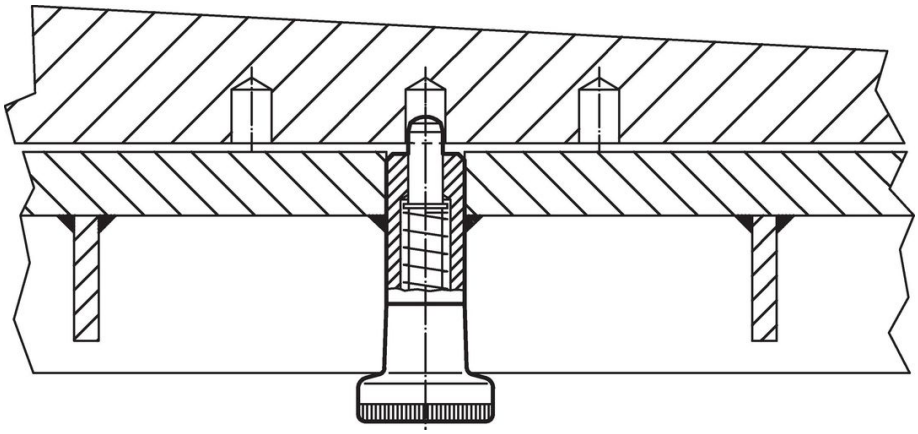

遵守

符合 RoHS
含铅 - 符合例外 6a / 6b / 6c

含有 >0.1% w/w 的 SVHC 物质
含铅 - SVHC [REACH] 清单截至 2024 年 1 月 23 日

包含 65 号提案的物质

铅暴露会导致癌症和生殖伤害
https://www.P65Warnings.ca.gov/

不含冲突矿物
„本产品不含来自刚果民主共和国或邻近国家的任何被指定为“冲突矿物”的物质，例如钽、锡、金或钨。