联结器 • 模组化的，气动操作的，强化的，扭转保护
EH 1990.

产品描述

材质

本体
- 钢，表面硬化，研磨

控制单元
- 铝

更多信息

更多产品
- 连结环
- 盖子，适合于连结元件

图面

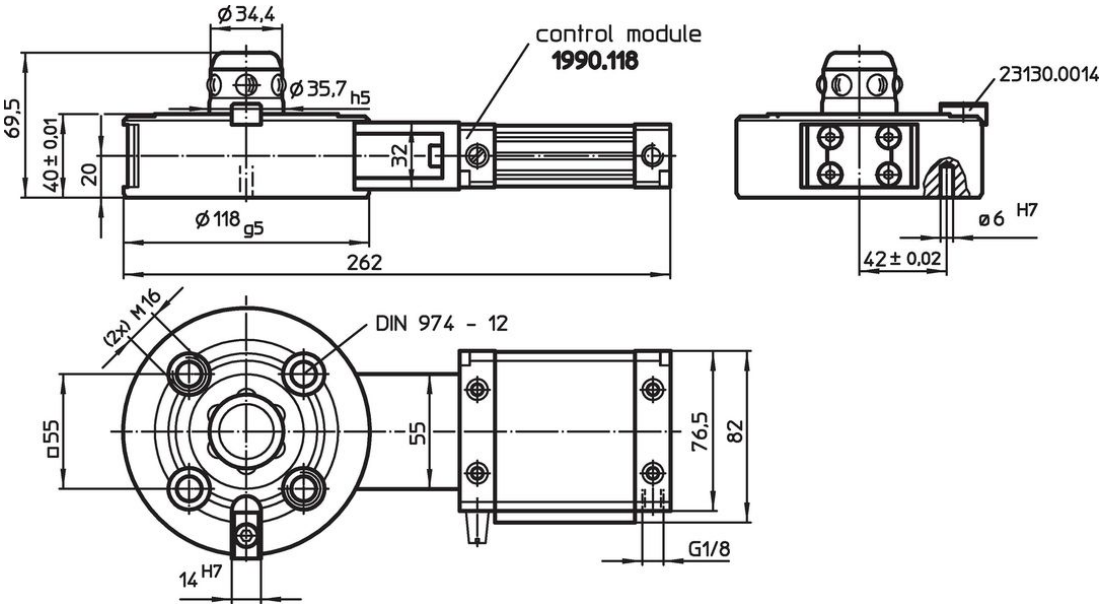

订单信息

夹持力 [N]	中心准确度 < [mm]	松开压力 [bar]	[kg]	品号
10000	0,01	6	4	1990.403

应用范例

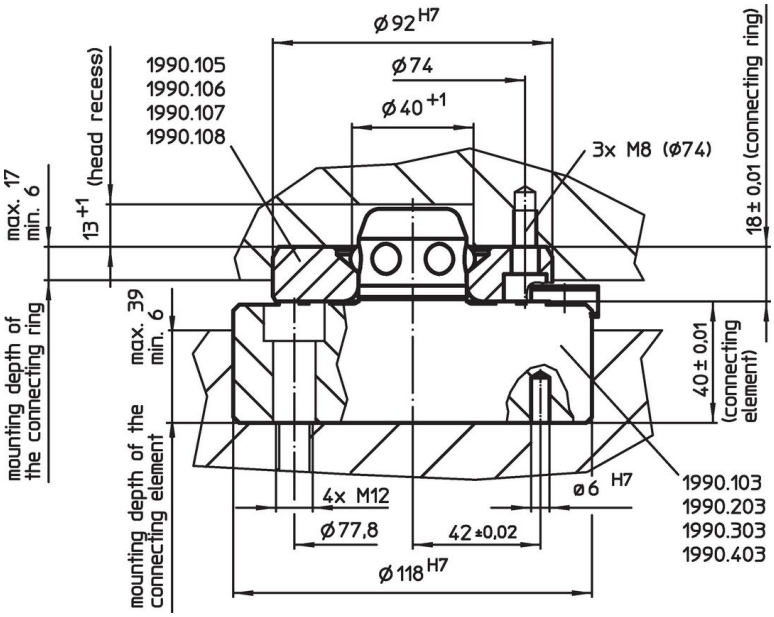

遵守

不符合 RoHS
不符合指令 2011/65/EU 和指令 2015/863

含有 >0.1% w/w 的 SVHC 物质
含铅 - SVHC [REACH] 清单截至 2024 年 1 月 23 日

包含 65 号提案的物质

铅暴露会导致癌症和生殖伤害
https://www.P65Warnings.ca.gov/

不含冲突矿物
„本产品不含来自刚果民主共和国或邻近国家的任何被指定为“冲突矿物”的物质，例如钽、锡、金或钨。