定位夹持棒

EH 1549.200 - EH 1649.200

产品描述

材质

- 钢，表面硬化，研磨

图面

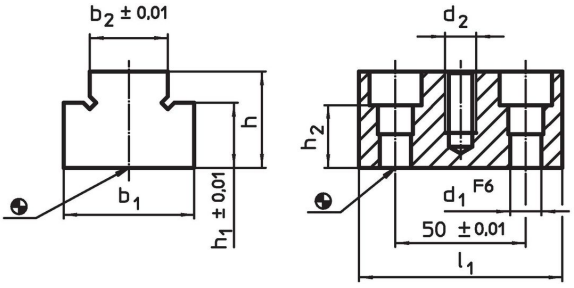

订单信息

系统	尺寸									品号
	l_1	b_1	h	b_2	h_1	h_2	d_1	d_2	[g]	
	[mm]									
L12	78	50	37	30	25	24	12	M12	834	1549.200
L12	78	50	57	30	45	24	12	M12	1317	1549.400
L16	90	60	45	40	35	25	16	M16	1439	1649.200

应用范例

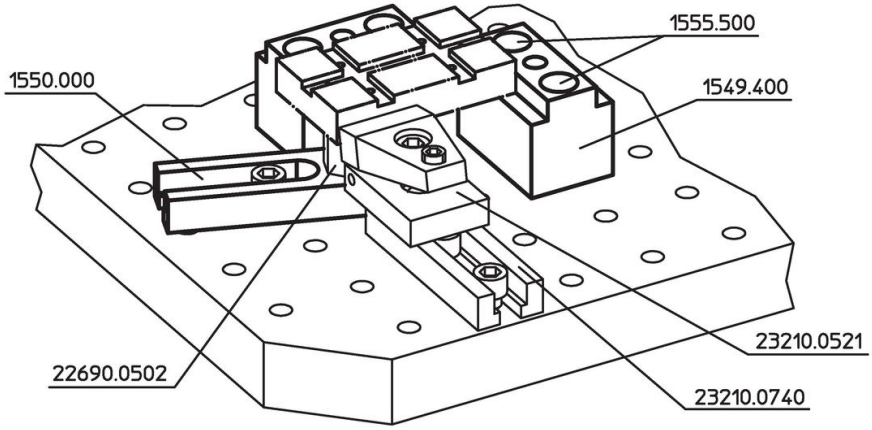

遵守

符合 RoHS
符合指令 2011/65/EU 和指令 2015/863

不含 SVHC 物质
不含超过 0.1% w/w 的 SVHC 物质 - 截至 2024 年 1 月 23 日的 SVHC 清单.

不含 65 号提案物质
不包括 65 号提案物质
https://www.P65Warnings.ca.gov/

不含冲突矿物
„本产品不含来自刚果民主共和国或邻近国家的任何被指定为“冲突矿物”的物质，例如钽、锡、金或钨。