夹持头

EH 1514.700 - EH 1614.700

产品描述

材质

- 钢，染黑

图面

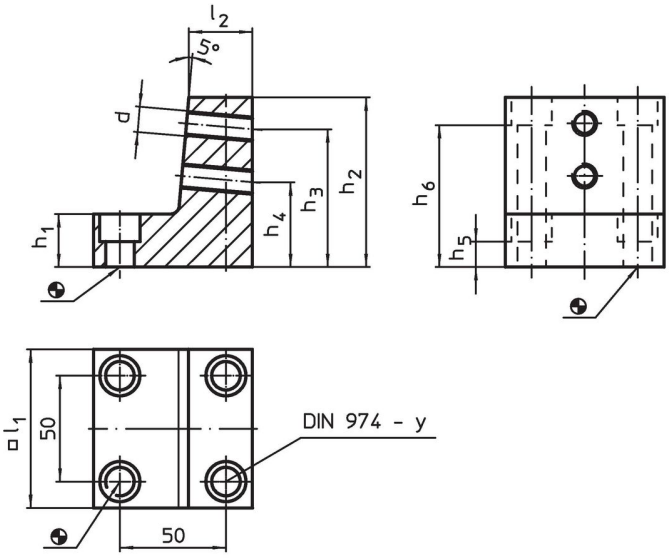

订单信息

系统	尺寸									y	螺丝用		品号
	l_1	l_2	h_1	h_2	h_3	h_4	h_5	h_6	d				
	[mm]									[mm]	[mm]	[g]	
L12	74,8	30	25	80	65	40	12,0	67,0	M12	12	M12	1800	1514.700
L16	90,0	35	30	90	75	50	12,5	72,5	M16	16	M16	2800	1614.700

应用范例

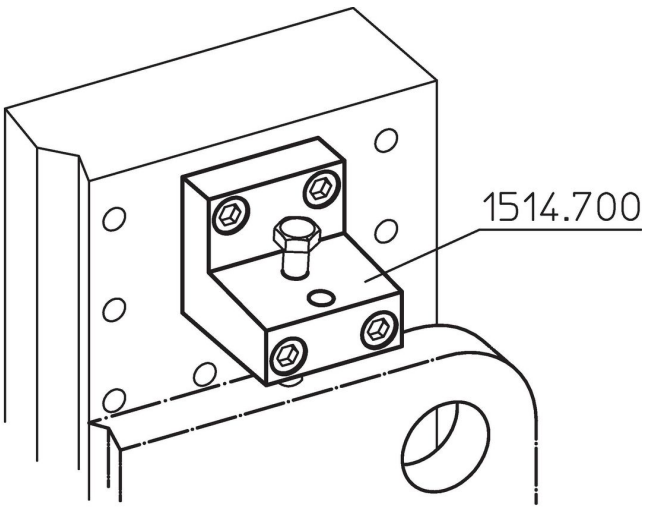

遵守

符合 RoHS
符合指令 2011/65/EU 和指令 2015/863

不含 SVHC 物质
不含超过 0.1% w/w 的 SVHC 物质 - 截至 2024 年 1 月 23 日的 SVHC 清单.

不含 65 号提案物质
不包括 65 号提案物质
https://www.P65Warnings.ca.gov/

不含冲突矿物
„本产品不含来自刚果民主共和国或邻近国家的任何被指定为“冲突矿物”的物质，例如钽、锡、金或钨。