定位扣件 • 单一作动 - 遵守 NAS / MS 17986 规范

4212.K24

产品描述

球锁定销是根据 MS17986 / NAS1333-1343 用于快速紧固，锁紧，调整，改变和保护。快速和轻鬆的解锁设计以利频繁重複的连接使用。
球锁定销 (快速释放销) 是根据航空规范 MS / NAS 所生产而成，并经过 NAS 1332 测试。
表面处理：
- 依据 AMS2700 对所有不锈钢零件进行钝化
- 依据 MIL-A-8625 对所有铝零件进行阳极氧化

热处理：
- 套筒：洛氏威尔硬度40 分钟（AMS2759，条件 H900）
- 销钉：洛氏威尔硬度40 分钟（AMS2759，条件 H900）
- 珠子：洛氏威尔硬度58-62 分钟 (AMS2759)

材质

本体
- 不锈钢，沉淀硬化，钝化 - CRES 17-4PH (规格 AMS5643)

销钉
- 不锈钢，沉淀硬化，钝化 - CRES 17-4PH (规格 AMS5643)

弹簧
- 不锈钢，钝化 - CRES 302 (规格 ASTM-A-313)

把手
- 铝，黑色阳极氧化 - Alum.Alloy 380 (规格 ASTM B85/B85)

钥匙环
- 不锈钢，钝化 - CRES 302 (规格 ASTM A-313/A313M)

按钮
- 不锈钢，钝化 - CRES 303 (规格 ASTM A484/484M)

球
- 不锈钢，沉淀硬化，钝化 - CRES 440C (规格 AMS5630)

操作

定位扣件，单作用自锁。通过按下按钮解锁珠子。

更多信息

注意事项

所有其他尺寸可根据要求提供。
Other diameter / length combinations not listed which comply with the standard can be produced at short notice on customer request.
特殊的样式欢迎洽询。
- 本產品以INCH尺寸製造。

图面

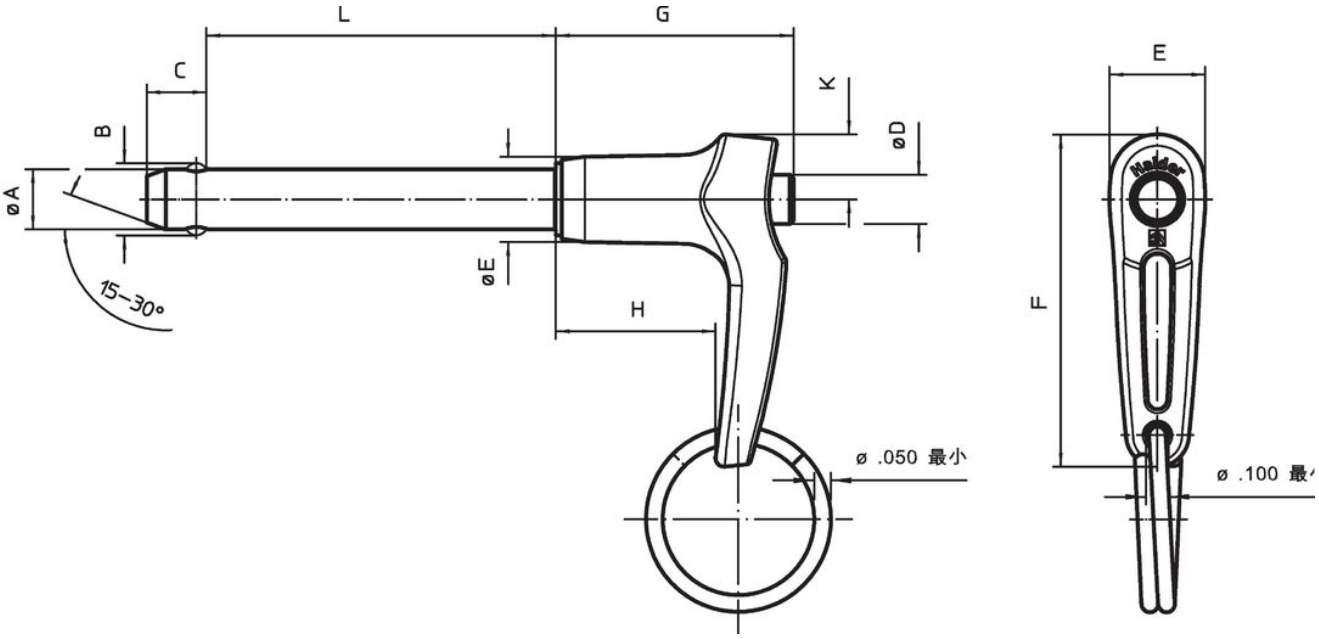

订单信息

公称直径 A [英吋]	A min [英吋]	A max. [英吋]	夹合长度 L +0,02 0 [英吋]	尺寸 [英吋] B ±0,005	C 0 -0,04	D max.	E max.	F max.	G max.	H min	K max.	定位孔 max. [英吋]	剪力抵抗力，加倍的 min [lbf]	🌡 min [°F]	max.	[g]	Standard description	品号
3/4	0,747	0,7485	**2,4**	0,887	0,67	0,7	1	3,07	1,72	0,98	0,6	0,757	83.200	-65	200	242	MS17986C1224 / NAS1341A5C24D	**4212.K24**

遵守

符合 RoHS
符合指令 2011/65/EU 和指令 2015/863

不含 SVHC 物质
不含超过 0.1% w/w 的 SVHC 物质 - 截至 2024 年 1 月 23 日的 SVHC 清单.

不含 65 号提案物质
不包括 65 号提案物质
https://www.P65Warnings.ca.gov/

不含冲突矿物
„本产品不含来自刚果民主共和国或邻近国家的任何被指定为“冲突矿物”的物质，例如钽、锡、金或钨。