# 螺纹顶上销 • 自锁，带可旋转卸扣 - 英制

2B353.0020

## 产品描述

重型提升元件，使用起来方便快捷，带有可移动，可旋转的卸扣和锁紧螺柱，可防止意外解锁。对于起吊负载，将带螺纹的起重销插入螺纹孔中。与环形螺栓相反，因此不需要费时的旋入和旋出。可旋转的卸扣将始终与拉力的拉伸方向对齐，而销不旋转。这样可以防止将负载处理设备从螺纹中拉出，并且可以安全地提起组件。
所有版本皆有侵蚀保护。不鏽钢版本也有抗侵蚀和风化的能力，所以也适合在户外使用。此外，高强度的沉淀硬化销让极端的负载成为可能。 。

### 材质

**梢子零件**
- 热处理钢、锻炼的、磷酸锰

**按钮**
- 铝，橘色，阳极

**螺纹元件**
- 不锈钢 1.4542、沉淀硬化

**钩环**
- 热处理钢、锻炼的、磷酸锰

**弹簧**
- 不锈钢

### 组装

可以将带螺纹的起重销安装到符合规格的螺纹中。

**安装:**
1. 按下按钮并按住
2. 插入带螺纹的起重销
3. 释放按钮（按钮必须回到其原始位置。）
4. 用手拧紧带螺纹的起重销，直到其完全紧贴在轴承表面上。
5. 必须确保将螺纹段嵌入安装螺纹中。

**拆解:**
1. 大约拧松带螺纹的起重销逆时针旋转四分之一圈。
2. 按下按钮并按住
3. 卸下带螺纹的吊销
4. 释放按钮

### 操作

每一個螺紋吊升銷都包含一個使用手冊，和EC聲明。

## 更多信息

### 注意事项

- 本產品以INCH尺寸製造。

### 更多产品

- 顶上梢，自行锁固
- 顶上梢，自行锁附，不锈钢
- 螺纹顶上销，自行锁固
- 螺纹顶上销，自锁，用于根据DIN 332的中心孔
- 螺纹顶上销，自锁，带可旋转卸扣
- 螺纹顶上销，自锁的 - 英制

## 图面

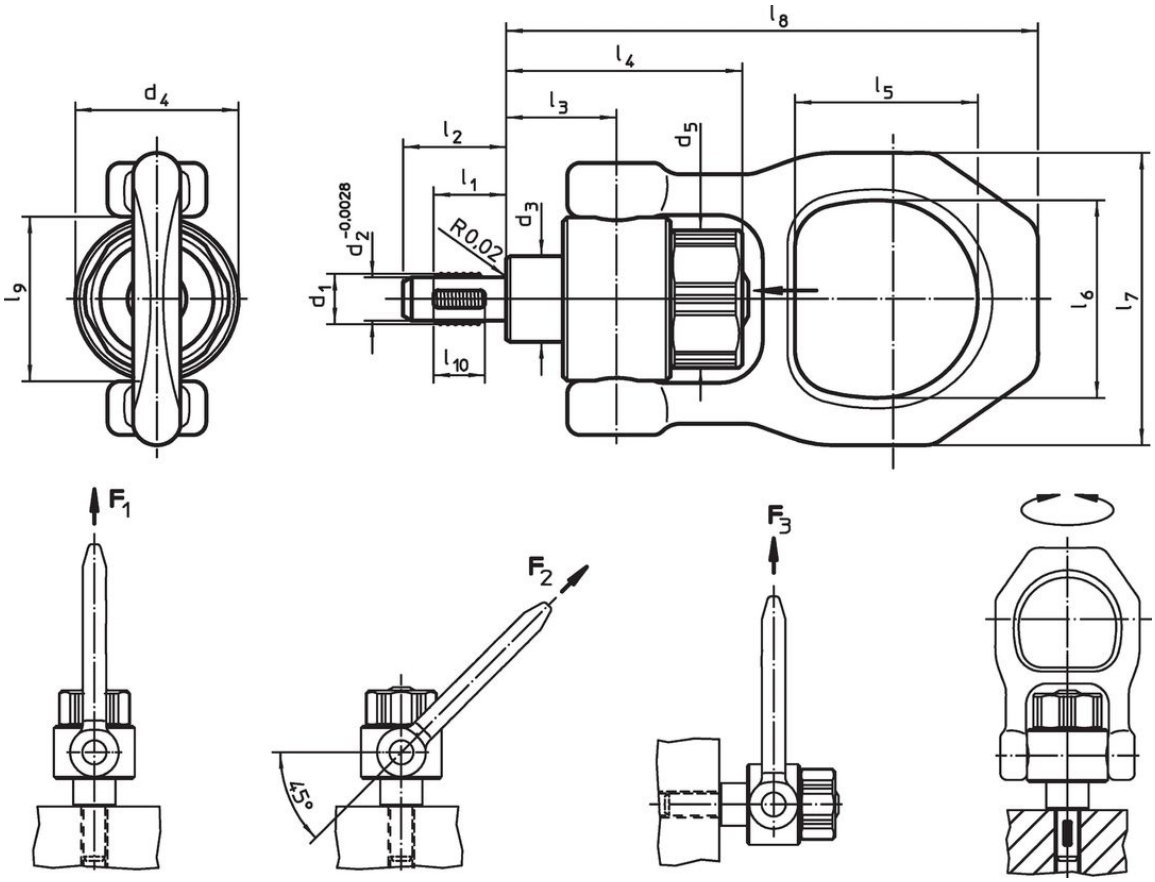


## 订单信息

| 尺寸 | | | | | | | | | | | | | | | Load capacity according to DIN EN 13155 | | | 定位螺牙 | | 起动扭力 max. | | 品号 |
|---|---|---|---|---|---|---|---|---|---|---|---|---|---|---|---|---|---|---|---|---|---|---|
| $d_1$ | $l_1$ | $d_2$ +0,0028 | $d_3$ | $d_4$ | $d_5$ | $l_2$ | $l_3$ | $l_4$ | $l_5$ | $l_6$ | $l_7$ | $l_8$ | $l_9$ | $l_{10}$ | $F_1$ | $F_2$ | $F_3$ | | [°F] | [lbf ft] | [oz] | |
| [英吋] | | | | | | | | | | | | | | | [lbf] | | | | | | | |
| 热处理钢 | | | | | | | | | | | | | | | | | | | | | | |
| **3/4-10** | **0,866** | 0,64 | 1,378 | 2,323 | 1,969 | 1,181 | 1,437 | 2,902 | 2,189 | 2,756 | 4,016 | 6,594 | 2,323 | 0,669 | 3619 | 1731 | 1124 | 3/4-10 | 482 | 2,21 | 64,973 | 2B353.0020 |

## 应用范例

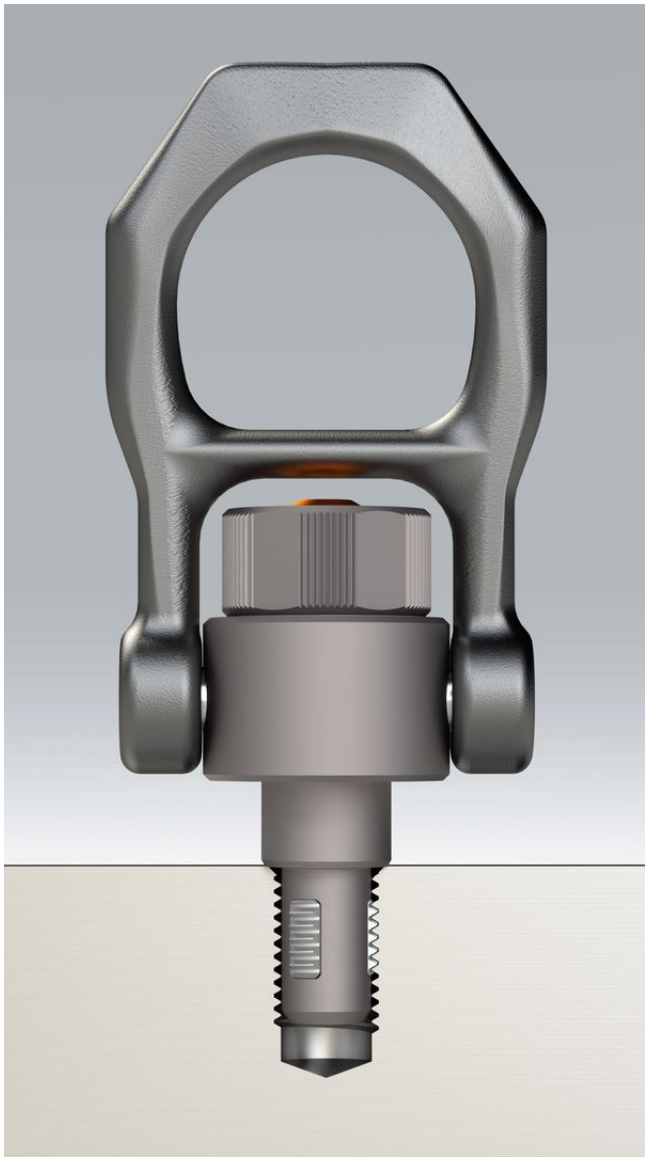

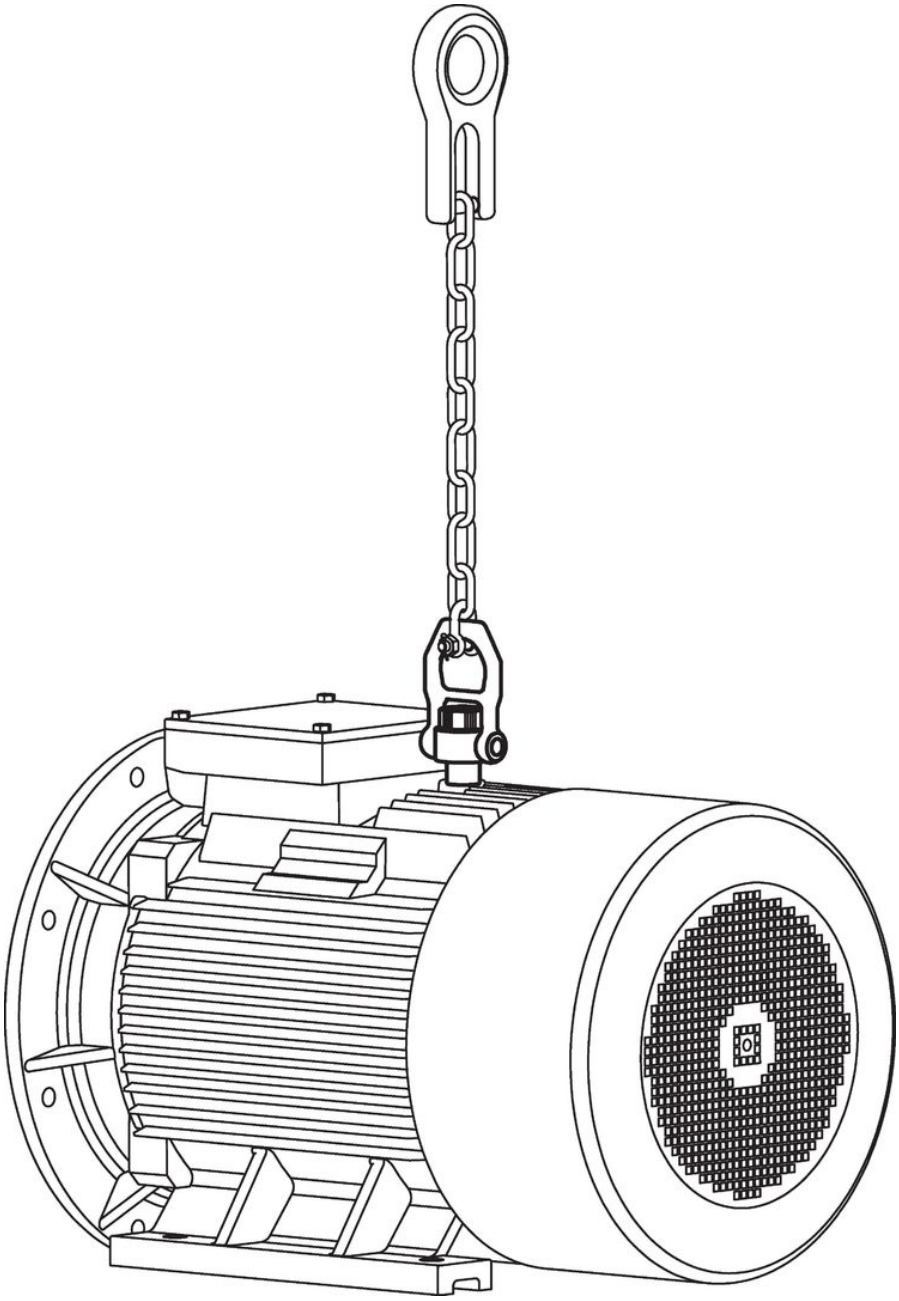

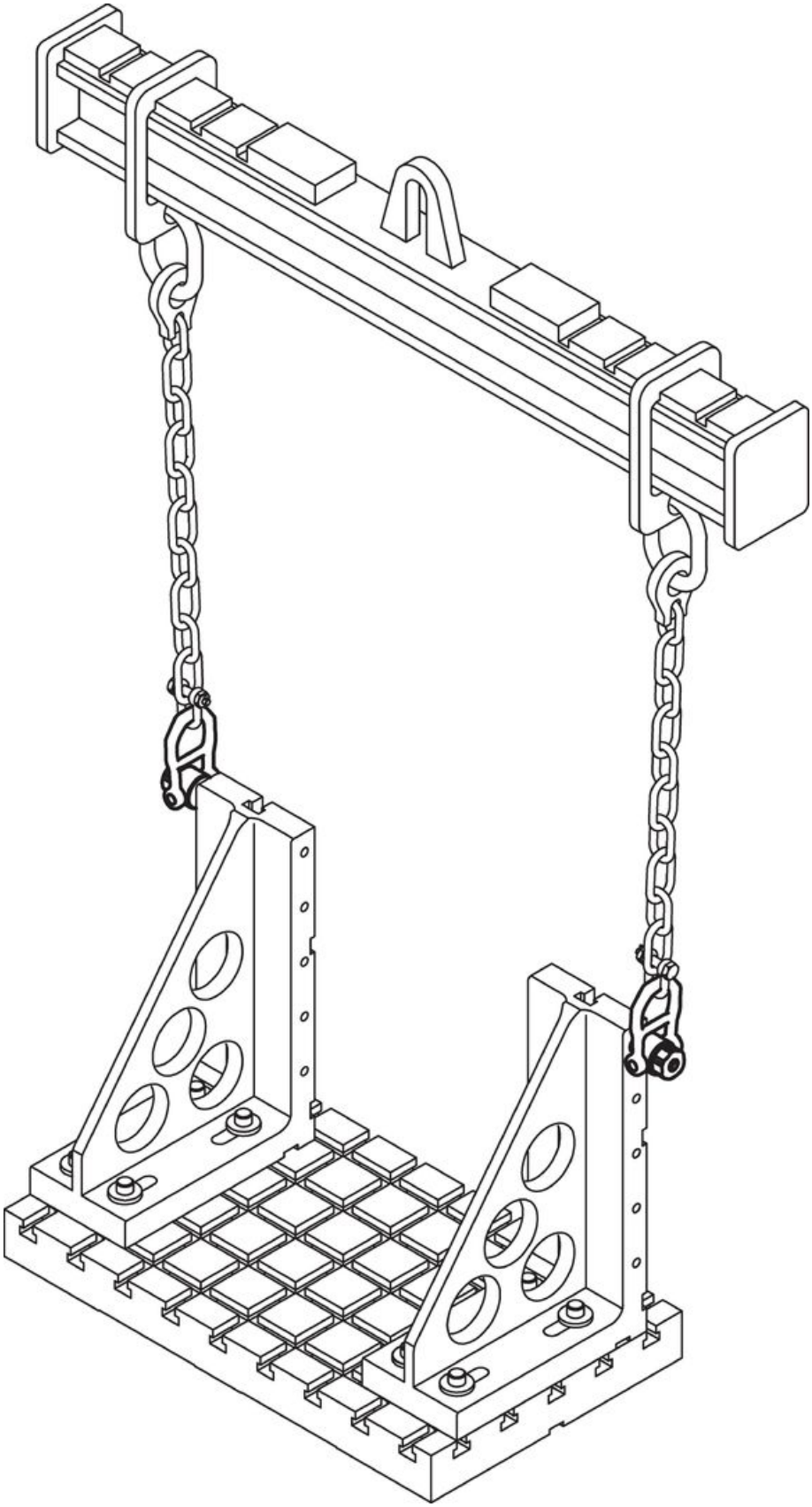

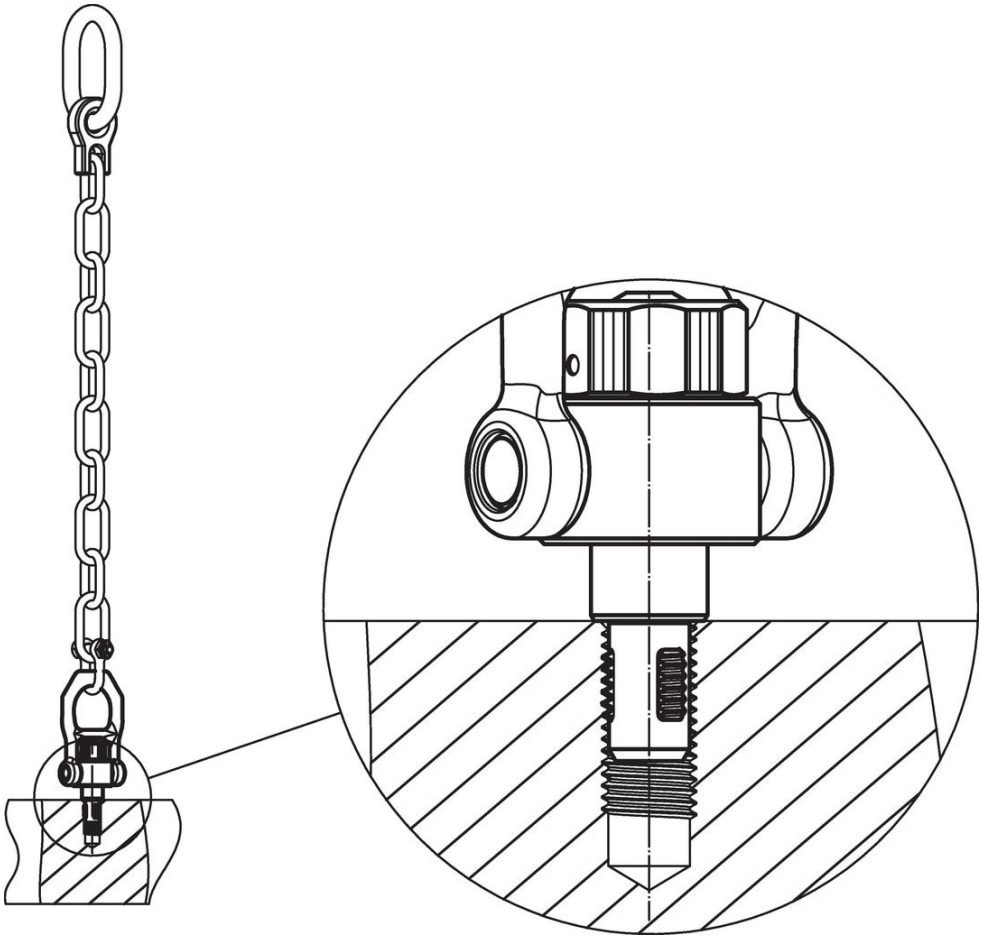

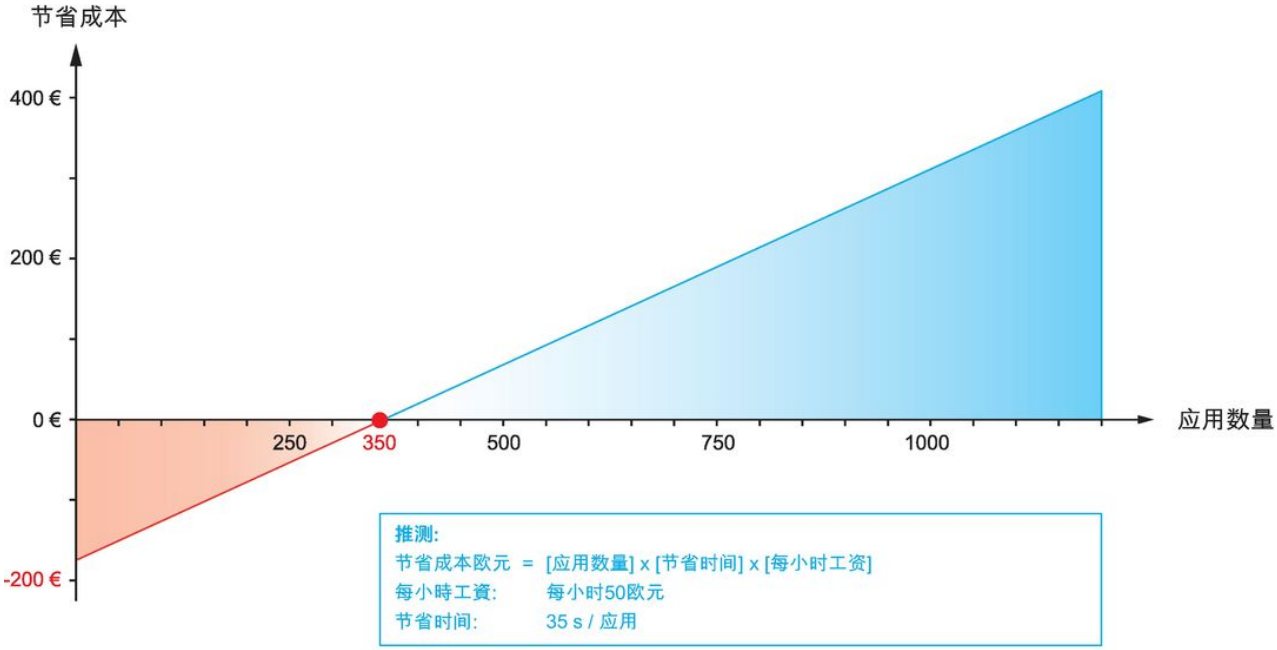
节省成本
400 €
200 €
0 €
-200 €
250
350
500
750
1000
应用数量
推测:
节省成本欧元 = [应用数量] x [节省时间] x [每小时工资]
每小時工資: 每小时50欧元
节省时间: 35 s / 应用

## 遵守

### 符合 RoHS
含铅 - 符合例外 6a / 6b / 6c

### 含有 >0.1% w/w 的 SVHC 物质
含铅 - SVHC [REACH] 清单截至 2024 年 1 月 23 日

### 包含 65 号提案的物质
铅暴露会导致癌症和生殖伤害
https://www.P65Warnings.ca.gov/

### 不含冲突矿物
„本产品不含来自刚果民主共和国或邻近国家的任何被指定为“冲突矿物”的物质，例如钽、锡、金或钨。