侧向式定位柱 • 带塑料弹簧和销INCH

2B150.0440

产品描述

适用于定位和供压。

材质

本体
- 铝

弹簧
- 塑胶

梢子
- 得林白塑料 (POM)

组装

侧向定位柱采压入安装。
用于计算嵌装孔中心距离之公式：
l0 = z/2 + w + x，
l0 = 中心距离，
y = 工件高度，
w = 工件长度，
x = 座标尺寸
s = 行程，
z = 档块直径
计算尺寸 x:
y 大于或是等于 l_2 - d_2/2，然后 x = d_2/2 – s
或是
y 小于 l_2 - d_2/2，然后 x =
d_2/2 - s - [(l_2 - d_2/2 - y) * 0,123]

特性

标准弹簧加载弹簧=红色弹簧

图面

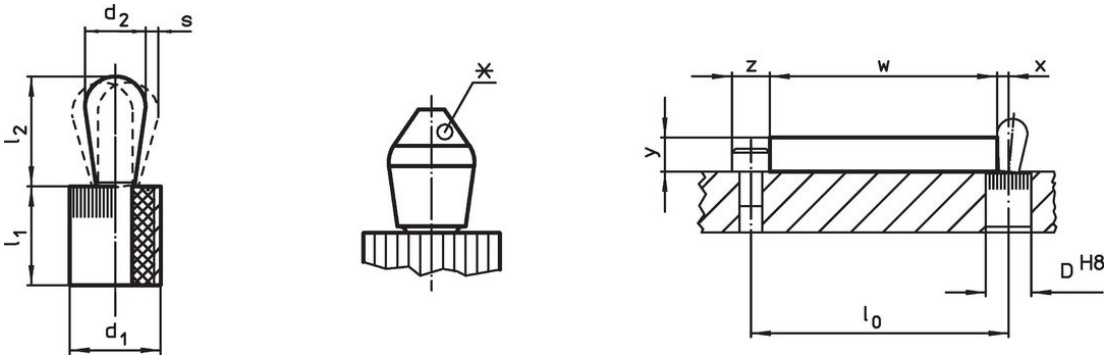

某些尺寸会有偏芯引销的形状 (请见表格)

订单信息

尺寸 d_1 [英吋]	尺寸 d_2 [英吋]	弹簧荷重 F max. 1) ~ [lb]	尺寸 l_1 -0,03 [英吋]	尺寸 l_2 ±0,02 [英吋]	行程 s [英吋]	定位孔 D H8 [英吋]	x 2) [英吋]	max. [°F]	[oz]	品号
梢子: 热塑性的 /标准弹簧荷重										
5/8	**0,394**	**18**	0,675	0,678	0,031	0,625	0,166	176	0,196	**2B150.0440**

1) 统计平均值

2) If the workpiece height (y) is less than l2-d2/2, the coordinate dimension (x) must be calculated.

配件

	尺寸 d_1 [英吋]	[oz]	品号
组立工具			
	5/8	3,749	**22150.0833**

遵守

符合 RoHS
符合指令 2011/65/EU 和指令 2015/863

不含 SVHC 物质
不含超过 0.1% w/w 的 SVHC 物质 - 截至 2024 年 1 月 23 日的 SVHC 清单.

不含 65 号提案物质
不包括 65 号提案物质
https://www.P65Warnings.ca.gov/

不含冲突矿物
„本产品不含来自刚果民主共和国或邻近国家的任何被指定为“冲突矿物”的物质，例如钽、锡、金或钨。