定位柱 • 有球和槽 - 英寸

2B050.0182

产品描述

适用于定位，索引, 锁附, 闩锁 ，以及其他类似的压力应用。
适用于定位、供压或顶举。

材质

本体
- 不锈钢 1.4305 (ASTM-A-582)

珠子
- 不锈钢，硬化

弹簧
- 不锈钢

特性

重弹簧荷重: 以两条线标示

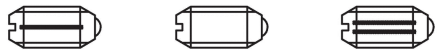

更多信息

注意事项

特殊的样式欢迎洽询。
定位柱经过特别测试，以得知其弹簧的范围和作用。
- 本產品以INCH尺寸製造。

参考

换算表格请参考以下产品资讯页面的技术资料。
螺纹锁: 聚酰胺点状涂装 (详细资讯请参阅技术数据页面)
索引阻力的计算，细节请参考本章节的起始。

更多产品

- 定位柱，有球和沟

图面

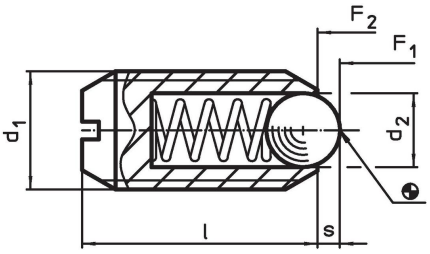

订单信息

尺寸						行程	弹簧荷重 [1]					品号
d_1			螺牙	d_2	l	s	F_1 ~	F_2 ~	min	max.		
		[英吋]		[英吋]		[英吋]	[lb]		[°F]		[oz]	
不锈钢， 重弹簧荷重，无螺牙锁固												
5/8-11	5/8	0,625	2A-UNC	3/8	63/64	0,096	7	40	-22	482	0,825	**2B050.0182**

[1] 统计平均值

应用范例

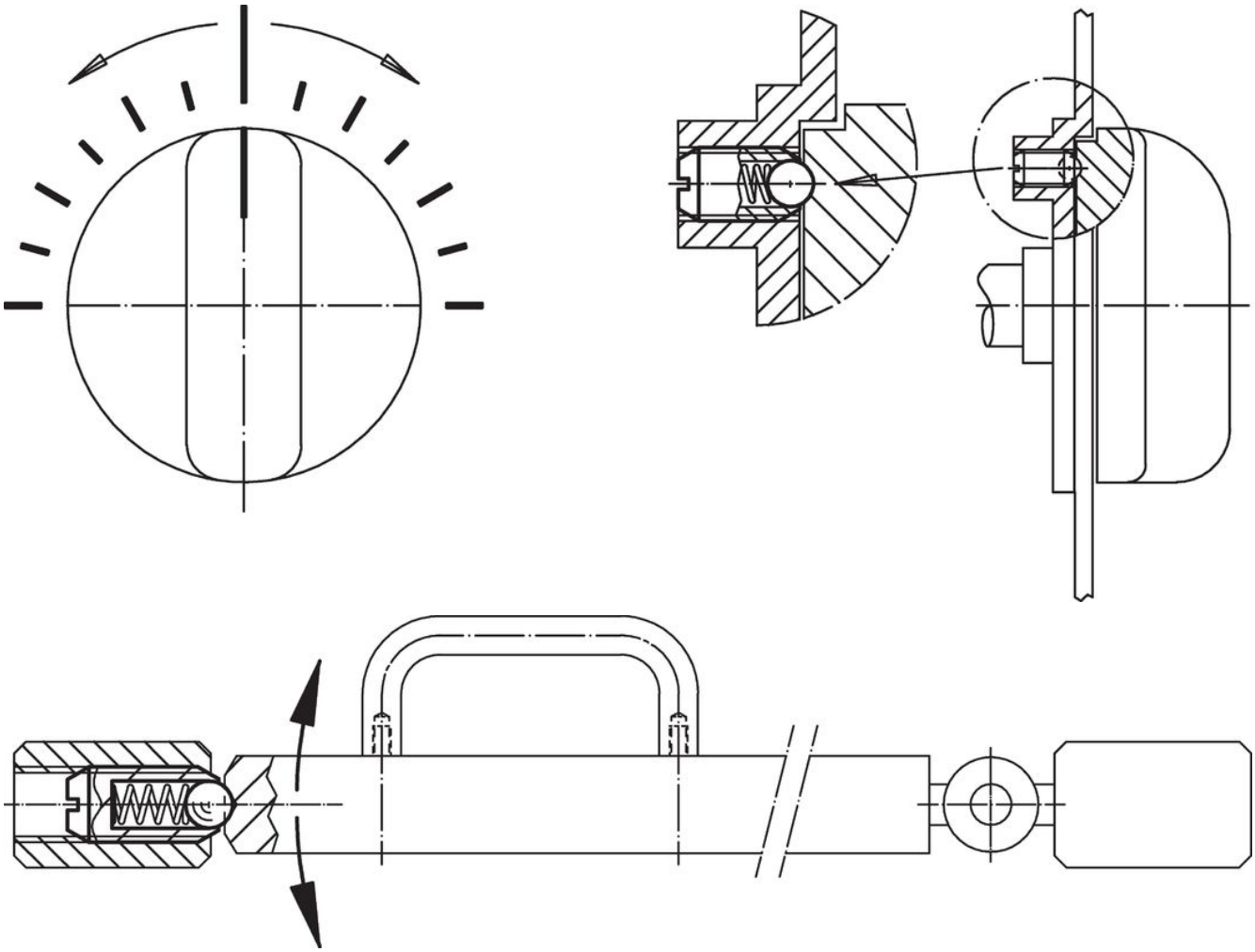

遵守

符合 RoHS
符合指令 2011/65/EU 和指令 2015/863

不含 SVHC 物质
不含超过 0.1% w/w 的 SVHC 物质 - 截至 2024 年 1 月 23 日的 SVHC 清单.

不含 65 号提案物质
不包括 65 号提案物质
https://www.P65Warnings.ca.gov/

不含冲突矿物
„本产品不含来自刚果民主共和国或邻近国家的任何被指定为“冲突矿物”的物质，例如钽、锡、金或钨。