绞链 • adjustable
25161.0135

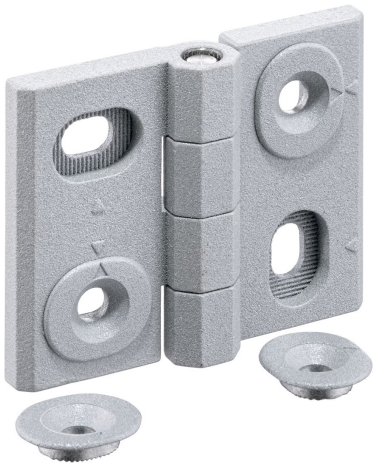

产品描述

Adjustable hinges can be positioned horizontally or vertically by moving the adjusting bushings in a form-fit and finely adjusted manner.

材质

本体
- 锌压铸, 表面涂装, 银色, 类似 RAL 9006, 雾面

轴
- 不锈钢

图面

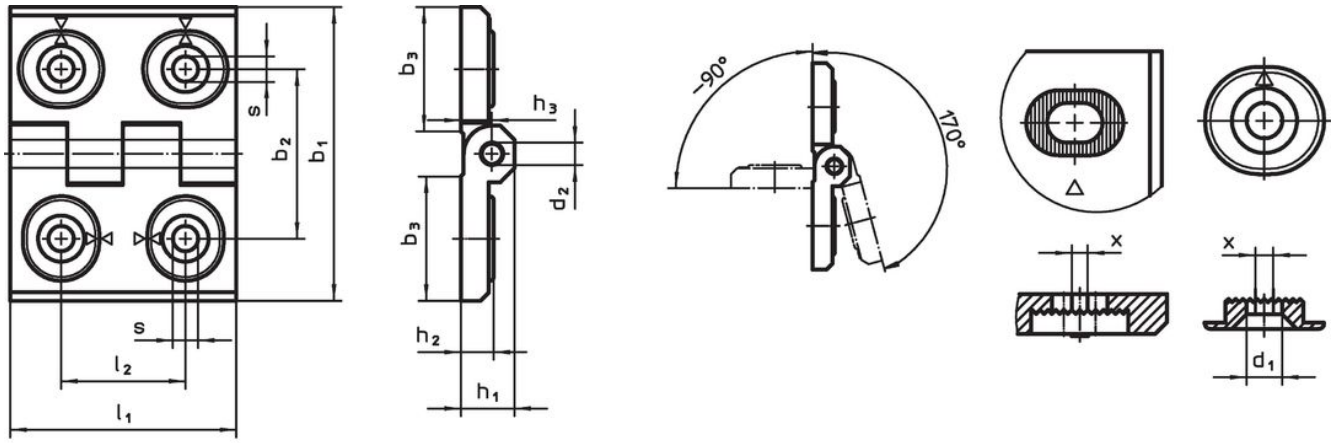

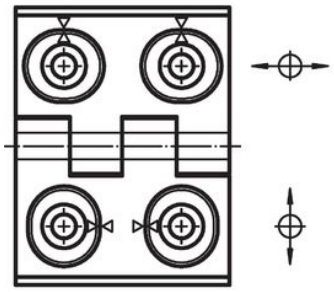

图片 1

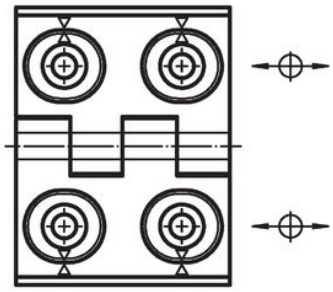

图片 2

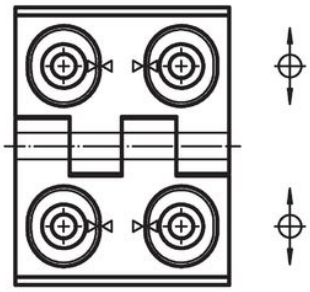

图片 3

订单信息

b_1	l_1	b_2	b_3	d_1	d_2	h_1	h_2	h_3	l_2	x	[g]	品号
尺寸 [mm]												
adjustable in height and width – 相片 1, 锌压铸，银												
40	**52**	30	22	4,5	4	9,5	6	5,5	22	0,5	79	25161.0135

遵守

符合 RoHS
符合指令 2011/65/EU 和指令 2015/863

不含 SVHC 物质
不含超过 0.1% w/w 的 SVHC 物质 - 截至 2024 年 1 月 23 日的 SVHC 清单.

不含 65 号提案物质
不包括 65 号提案物质
https://www.P65Warnings.ca.gov/

不含冲突矿物
„本产品不含来自刚果民主共和国或邻近国家的任何被指定为“冲突矿物”的物质，例如钽、锡、金或钨。