停止块 • 用于绞链

25160.0810

产品描述

挡块被用于限制绞鍊枢纽的角度。亦可作为减幅阻挡元件。

材质

支持板
- 钢熔模铸造，镀锌，塑料涂装，黑色 (接近色号 RAL 9005)，无光泽

档块
- NBR

组装

止动元件被旋入绞链中。

图面

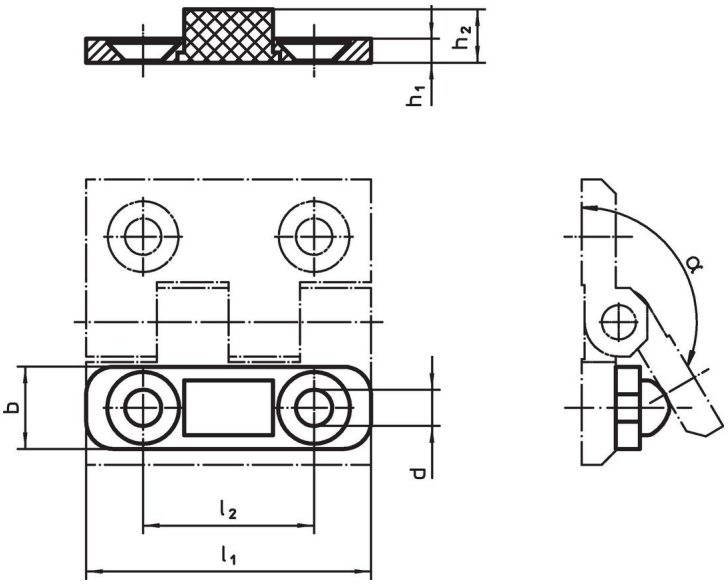

订单信息

尺寸						α ~	max. [°C]	[g]	品号
l_1	h_1	b	d	h_2	l_2				
[mm]									
50	**4**	15	6,3	9,2	30	150°	120	13	**25160.0810**

遵守

符合 RoHS
符合指令 2011/65/EU 和指令 2015/863

不含 SVHC 物质
不含超过 0.1% w/w 的 SVHC 物质 - 截至 2024 年 1 月 23 日的 SVHC 清单.

不含 65 号提案物质
不包括 65 号提案物质
https://www.P65Warnings.ca.gov/

不含冲突矿物
„本产品不含来自刚果民主共和国或邻近国家的任何被指定为“冲突矿物”的物质，例如钽、锡、金或钨。