螺紋板 • 用于绞链

25160.0715

产品描述

螺纹板简化了绞鍊的安装流程，因不再需要额外的螺母以及华司。紧固时的反向支撑是不需要的。

材质

- 不锈钢 1.4301，无光泽，振动研磨

图面

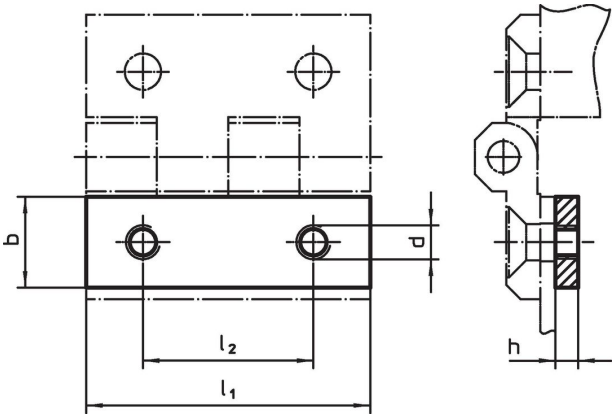

订单信息

尺寸						品号
l_1	b	h	d	l_2	[g]	
		[mm]				
50	**15**	**4**	M6	30	21	**25160.0715**

遵守

符合 RoHS
符合指令 2011/65/EU 和指令 2015/863

不含 SVHC 物质
不含超过 0.1% w/w 的 SVHC 物质 - 截至 2024 年 1 月 23 日的 SVHC 清单.

不含 65 号提案物质
不包括 65 号提案物质
https://www.P65Warnings.ca.gov/

不含冲突矿物
„本产品不含来自刚果民主共和国或邻近国家的任何被指定为“冲突矿物”的物质，例如钽、锡、金或钨。