分隔板 • 用于绞链

25160.0640

产品描述

在安装绞鍊时，间隔片被用于高度补偿。

材质

- 不锈钢 1.4301，无光泽，振动研磨

图面

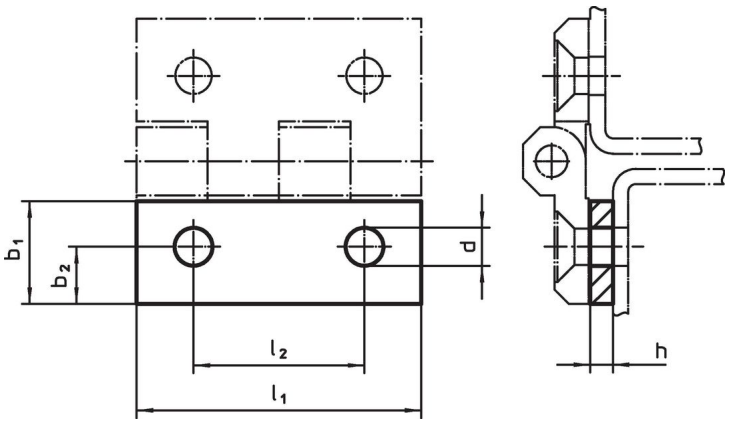

订单信息

尺寸							品号
l_1	b_1	h	b_2	d	l_2		
[mm]						[g]	
40	**14,5**	**5**	7,5	5	25	20	**25160.0640**

遵守

符合 RoHS
符合指令 2011/65/EU 和指令 2015/863

不含 SVHC 物质
不含超过 0.1% w/w 的 SVHC 物质 - 截至 2024 年 1 月 23 日的 SVHC 清单.

不含 65 号提案物质
不包括 65 号提案物质
https://www.P65Warnings.ca.gov/

不含冲突矿物
„本产品不含来自刚果民主共和国或邻近国家的任何被指定为“冲突矿物”的物质，例如钽、锡、金或钨。