固定轴环

25069.0128

产品描述

固定轴环具有通用功能， 例如:固定止动。
以强夹力设定轴环。

材质

螺丝
- 不锈钢

轴环
- 镀锌

图面

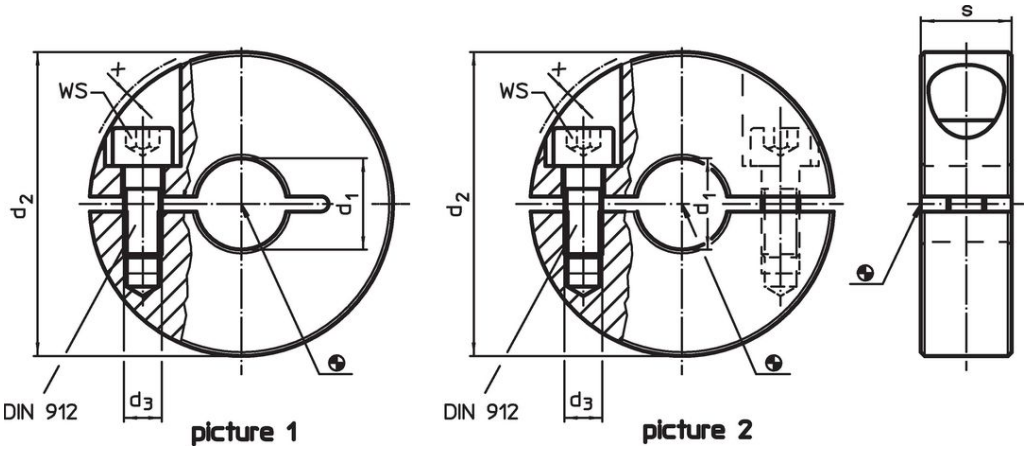

订单信息

尺寸					WS		品号
d_1 H10	d_2	d_3	s	x			
[mm]					[mm]	[g]	
有槽沟 – 相片 1, 不锈钢							
28	55	M6	15	0,5	5	171	25069.0128

应用范例

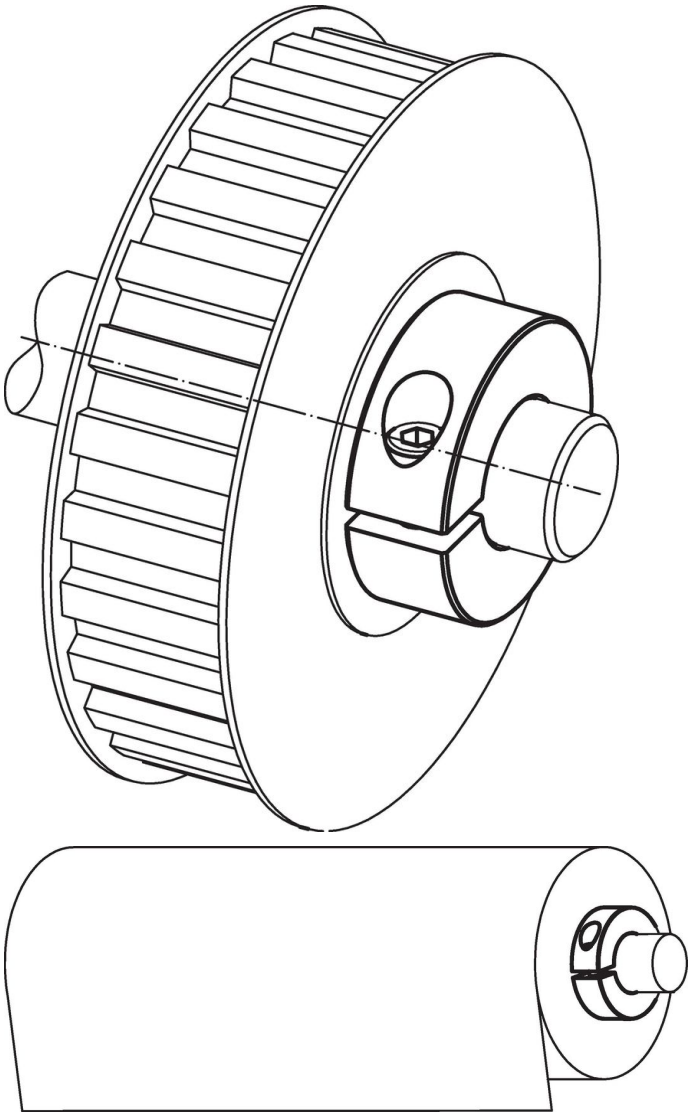

遵守

符合 RoHS
符合指令 2011/65/EU 和指令 2015/863

不含 SVHC 物质
不含超过 0.1% w/w 的 SVHC 物质 - 截至 2024 年 1 月 23 日的 SVHC 清单.

不含 65 号提案物质
不包括 65 号提案物质
https://www.P65Warnings.ca.gov/

不含冲突矿物
„本产品不含来自刚果民主共和国或邻近国家的任何被指定为“冲突矿物”的物质，例如钽、锡、金或钨。