高压花的手转螺丝 • DIN 464
24790.0279

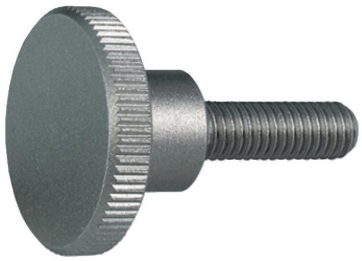

产品描述

所有滚花螺丝皆是一体成型的製品。不同于「官方标准表」，其整体都有螺纹直至顶部，但于螺纹末端却无凹槽。

材质

- 不锈钢 1.4305，钝化喷砂

更多信息

注意事项

根据 DIN规范，压花的间距和深度也不同。

图面

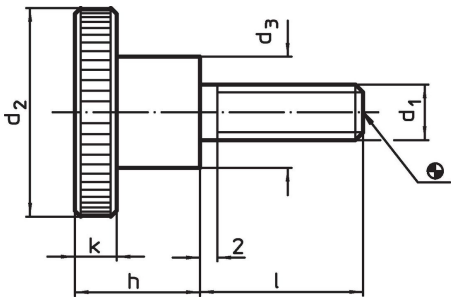

订单信息

尺寸							品号
d_1	l	d_2	d_3	h	k	[g]	
[mm]							
不锈钢							
M3	**16**	12	6	7,5	2,5	4	**24790.0279**

应用范例

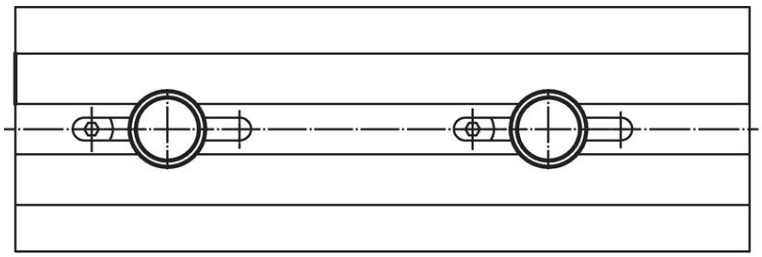

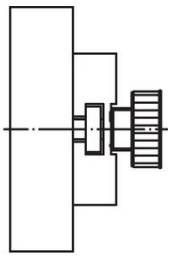

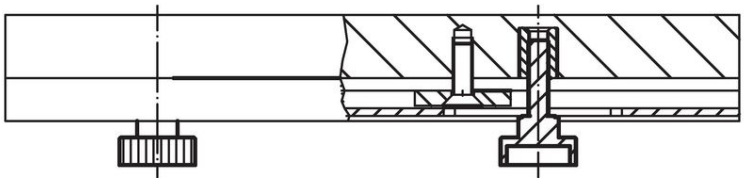

遵守

符合 RoHS
符合指令 2011/65/EU 和指令 2015/863

不含 SVHC 物质
不含超过 0.1% w/w 的 SVHC 物质 - 截至 2024 年 1 月 23 日的 SVHC 清单.

不含 65 号提案物质
不包括 65 号提案物质
https://www.P65Warnings.ca.gov/

不含冲突矿物
„本产品不含来自刚果民主共和国或邻近国家的任何被指定为“冲突矿物”的物质，例如钽、锡、金或钨。