星形把手 • DIN 6335 塑料
24640.1225

产品描述

材质

衬套
- 不锈钢 A2

把手
- DIN 7708 - 热固性塑胶 (PF 31)，黑色 (接近色号 RAL 9005)

图面

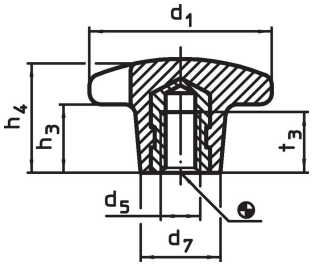

订单信息

尺寸								品号
d_1	d_5	d_7	h_3	h_4	t_3	max. [°C]	[g]	
[mm]								
有牙 衬套， 型式 K，不锈钢								
25	M5	12	8	16	9,5	110	7	**24640.1225**

应用范例

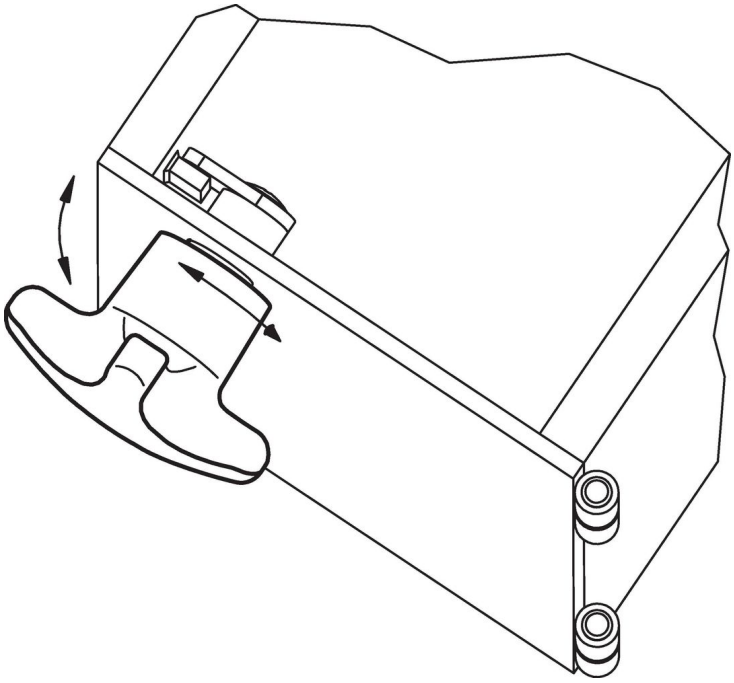

遵守

符合 RoHS
符合指令 2011/65/EU 和指令 2015/863

不含 SVHC 物质
不含超过 0.1% w/w 的 SVHC 物质 - 截至 2024 年 1 月 23 日的 SVHC 清单.

不含 65 号提案物质
不包括 65 号提案物质
https://www.P65Warnings.ca.gov/

不含冲突矿物
„本产品不含来自刚果民主共和国或邻近国家的任何被指定为“冲突矿物”的物质，例如钽、锡、金或钨。