圆盘式手轮 • DIN 3670
24570.0105

产品描述

有握把凹槽在後側。
车削、边缘抛光处理。

材质

手轮
- 铝永久模铸造

组装

轴端华司 EH 22270。 用于轴向紧固。

更多信息

更多产品

- 轴端华司

图面

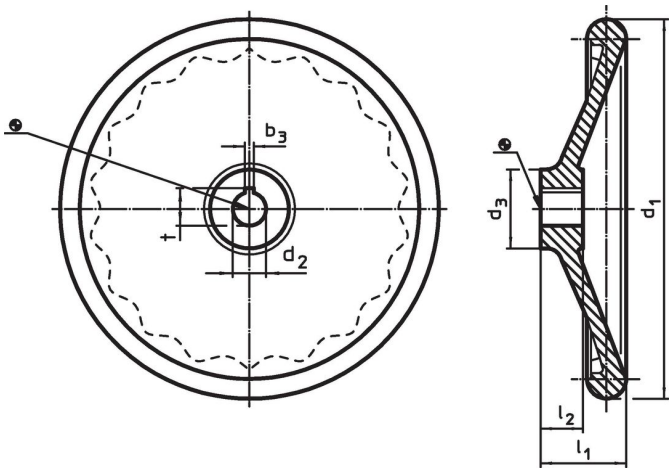

轮毂键槽的方向可能与图中所示的不同。

订单信息

尺寸						品号
d_1	d_2 H7	d_3	l_1 ~	l_2	[g]	
[mm]						
无 钢的衬套，型式 B， 无键槽						
100	**10**	28	33	17	194	**24570.0105**

应用范例

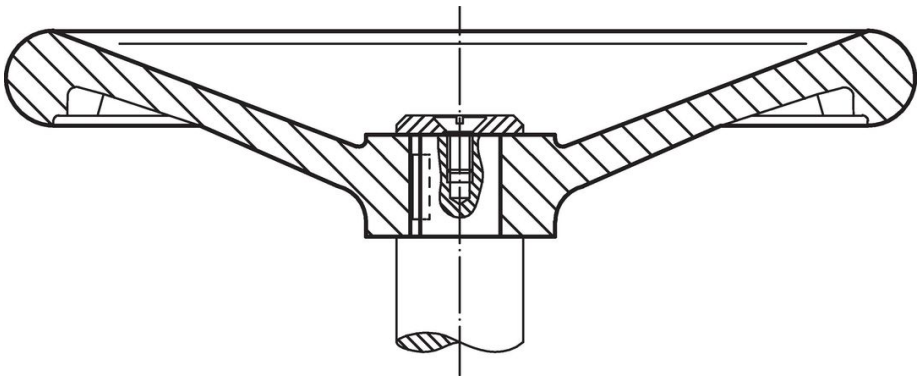

遵守

符合 RoHS
含铅 - 符合例外 6a / 6b / 6c

含有 >0.1% w/w 的 SVHC 物质
含铅 - SVHC [REACH] 清单截至 2024 年 1 月 23 日

包含 65 号提案的物质
铅暴露会导致癌症和生殖伤害
https://www.P65Warnings.ca.gov/

不含冲突矿物
„本产品不含来自刚果民主共和国或邻近国家的任何被指定为“冲突矿物”的物质，例如钽、锡、金或钨。