# 球形旋钮 • DIN 319
## 24560.0116

### 产品描述

DIN 319 球形把手是无缝，且经过抛光的。

#### 材质

**衬套**
- 黄铜

**珠子**
- DIN 7708 - 热固性塑胶 (PF 31)，黑色 (接近色号 RAL 9005)

#### 组装

**适用于型式 M 元件之组装操作说明：**
以鉚头轻敲的方式安装，固定于定位无须使用固接剂。对于反作用元件而言，一 h9-配合即已足够。

### 图面

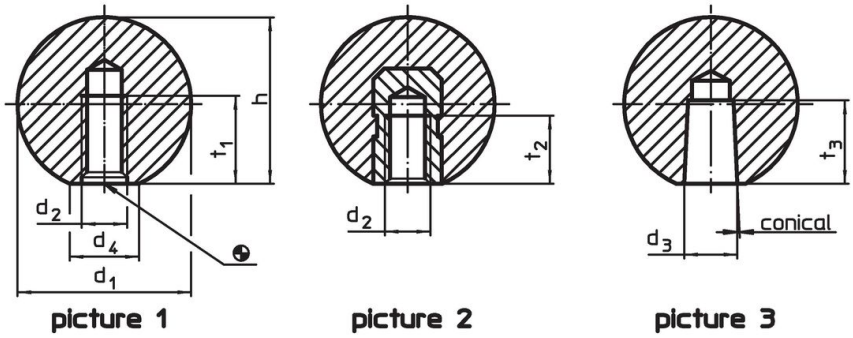


### 订单信息

| 尺寸 | | | | | | | 品号 [1] |
|---|---|---|---|---|---|---|---|
| $d_1$ | $d_2$ | $d_4$ ~ | h ~ | $t_2$ min | max. | | |
| [mm] | | | | | [°C] | [g] | |
| 有 螺纹的衬套， 型式 E – 相片 2, 黑色 | | | | | | | |
| **16** | M4 | 8 | 15 | 6 | 110 | 3,9 | **24560.0116** |

[1] 衬套从黄铜

### 应用范例

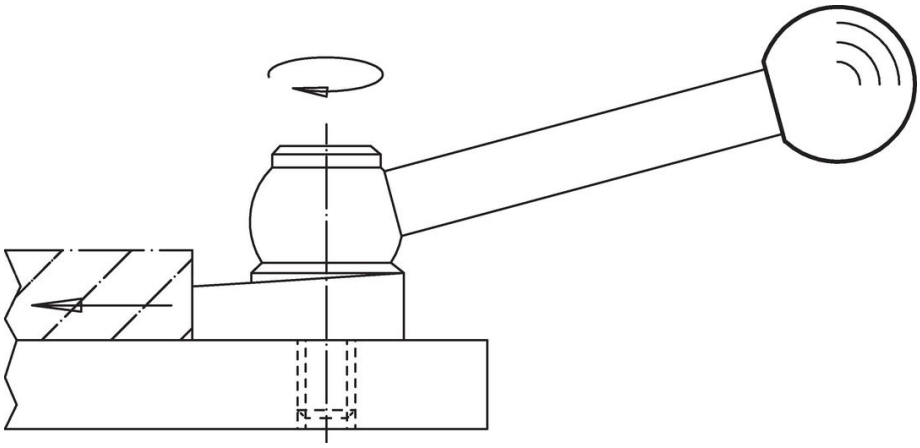

## 遵守

### 符合 RoHS
符合指令 2011/65/EU 和指令 2015/863

### 不含 SVHC 物质
不含超过 0.1% w/w 的 SVHC 物质 - 截至 2024 年 1 月 23 日的 SVHC 清单.

### 不含 65 号提案物质
不包括 65 号提案物质
https://www.P65Warnings.ca.gov/

### 不含冲突矿物
„本产品不含来自刚果民主共和国或邻近国家的任何被指定为“冲突矿物”的物质，例如钽、锡、金或钨。