# Tommy 螺丝 • DIN 6304 有固定梢

## 24490.0121

## 产品描述

此版本的销是被压入的。

### 材质

- 切削钢，染黑，压力柄硬化，移动梢以弹簧保持之

### 更多信息

#### 参考

用于推力衬垫 DIN 6311 类型S的推力点 ，EH 22560

#### 更多产品

- 推力脚座，DIN 6311 和低型

## 图面

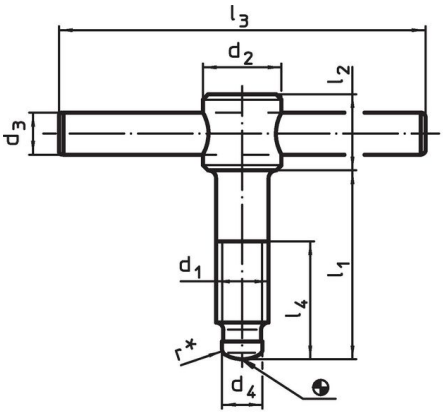


picture 1

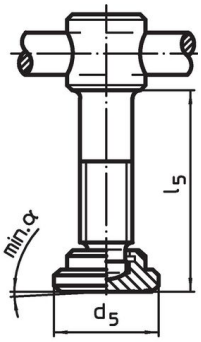


picture 2

* to ease assembly the DIN 6304 specification has been completed by r

## 订单信息

| 尺寸 | | | | | | | | | | α | | 品号 |
|---|---|---|---|---|---|---|---|---|---|---|---|---|
| $d_1$ | $l_1$ | $d_2$ | $d_3$ | $d_4$ | $d_5$ | $l_2$ | $l_3$ ~ | $l_4$ | $l_5$ ~ | min | | |
| [mm] | | | | | | | | | | | [g] | |
| **有推力衬垫， DIN 6311，型式 F – 相片 2** | | | | | | | | | | | | |
| **M20** | **90** | 30 | 16 | 15,5 | 40 | 28 | 140 | 70 | 95,5 | 4° | 603 | **24490.0121** |

## 遵守

### 符合 RoHS
含铅 - 符合例外 6a / 6b / 6c

### 含有 >0.1% w/w 的 SVHC 物质
含铅 - SVHC [REACH] 清单截至 2024 年 1 月 23 日

### 包含 65 号提案的物质
铅暴露会导致癌症和生殖伤害
https://www.P65Warnings.ca.gov/

### 不含冲突矿物
„本产品不含来自刚果民主共和国或邻近国家的任何被指定为“冲突矿物”的物质，例如钽、锡、金或钨。