Tommy 螺丝 • DIN 6304 有固定梢

24490.0109

产品描述

此版本的销是被压入的。

材质

- 切削钢，染黑，压力柄硬化，移动梢以弹簧保持之

更多信息

参考

用于推力衬垫 DIN 6311 类型S的推力点 ，EH 22560

更多产品

- 推力脚座，DIN 6311 和低型

图面

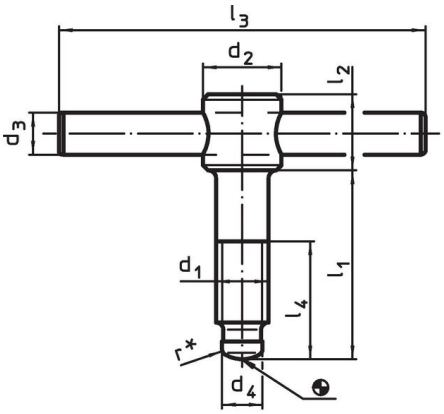

picture 1

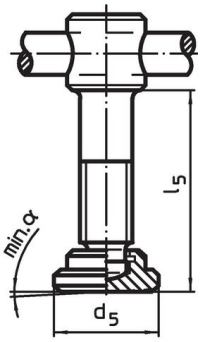

picture 2

* to ease assembly the DIN 6304 specification has been completed by r

订单信息

尺寸										α		品号
d_1	l_1	d_2	d_3	d_4	d_5	l_2	l_3 ~	l_4	l_5 ~	min		
[mm]											[g]	
有推力衬垫， DIN 6311，型式 F – 相片 2												
M8	**60**	14	6	6	16	12	60	45	63	4°	54	**24490.0109**

遵守

符合 RoHS
含铅 - 符合例外 6a / 6b / 6c

含有 >0.1% w/w 的 SVHC 物质
含铅 - SVHC [REACH] 清单截至 2024 年 1 月 23 日

包含 65 号提案的物质
铅暴露会导致癌症和生殖伤害
https://www.P65Warnings.ca.gov/

不含冲突矿物
„本产品不含来自刚果民主共和国或邻近国家的任何被指定为“冲突矿物”的物质，例如钽、锡、金或钨。