夹持螺帽 • 焊接

24470.0506

产品描述

适用于 DIN 99 之低价型式

材质

- 钢，镀锌

图面

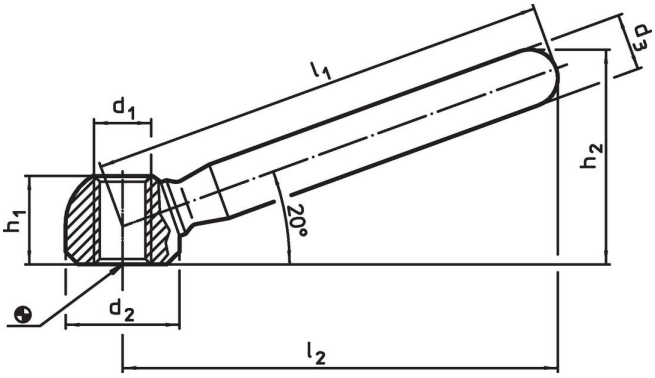

订单信息

尺寸								品号
l_1	l_2 ~	d_1	d_2	d_3	h_1	h_2 ~	[g]	
[mm]								
钢								
63	60	M8	16	10	12,5	30,5	39	**24470.0506**

应用范例

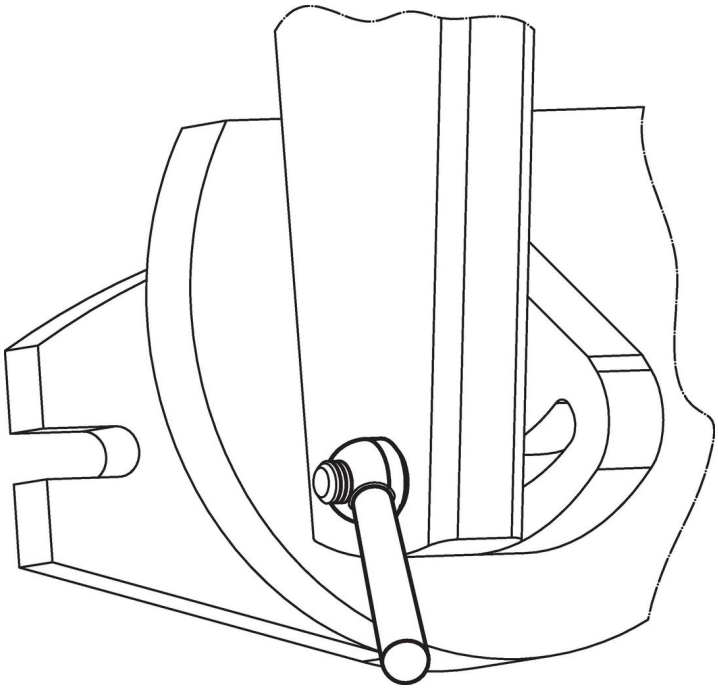

遵守

符合 RoHS
含铅 - 符合例外 6a / 6b / 6c

含有 >0.1% w/w 的 SVHC 物质
含铅 - SVHC [REACH] 清单截至 2024 年 1 月 23 日

包含 65 号提案的物质

铅暴露会导致癌症和生殖伤害
https://www.P65Warnings.ca.gov/

不含冲突矿物
„本产品不含来自刚果民主共和国或邻近国家的任何被指定为“冲突矿物”的物质，例如钽、锡、金或钨。