调整式把手

24440.0622

产品描述

材质

把手
- 不锈钢 1.4305，钝化喷砂

内部零件
- 不锈钢 1.4305，钝化喷砂

球形手把
- PF 31 塑胶, 黑色, DIN 319

操作

藉由举起控制杆，锯齿脱开。杆可以定位在由锯齿。在松开杆时，细齿将自动重新啮合。

更多信息

注意事项

牙部可以交换。

图面

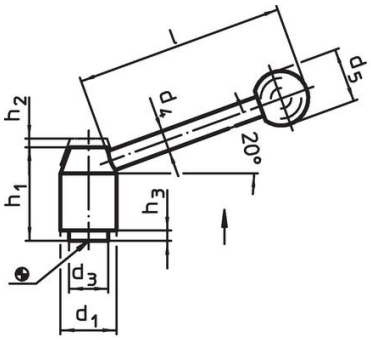

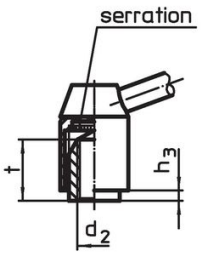

picture 1

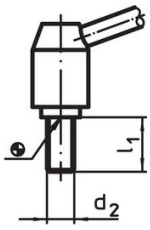

picture 2

订单信息

d_1	d_2	d_3	d_4	d_5	h_1	h_2	h_3	l ~	t min	[g]	品号
尺寸 [mm]											
有母牙 – 相片 1, 不锈钢											
28	**M12**	19	12	30	48,5	4,5	4,5	110	17	248	**24440.0622**

遵守

符合 RoHS
符合指令 2011/65/EU 和指令 2015/863

不含 SVHC 物质
不含超过 0.1% w/w 的 SVHC 物质 - 截至 2024 年 1 月 23 日的 SVHC 清单.

不含 65 号提案物质
不包括 65 号提案物质
https://www.P65Warnings.ca.gov/

不含冲突矿物
„本产品不含来自刚果民主共和国或邻近国家的任何被指定为“冲突矿物”的物质，例如钽、锡、金或钨。