调整式把手

24440.0128

产品描述

材质

把手
- 钢，染黑

内部零件
- 钢、染黑、品质 5.8

螺丝
- 钢、染黑、品质 5.8

球形手把
- PF 31 塑胶, 黑色, DIN 319

操作

藉由举起控制杆，锯齿脱开。杆可以定位在由锯齿。在松开杆时，细齿将自动重新啮合。

更多信息

注意事项

牙部可以交换。

图面

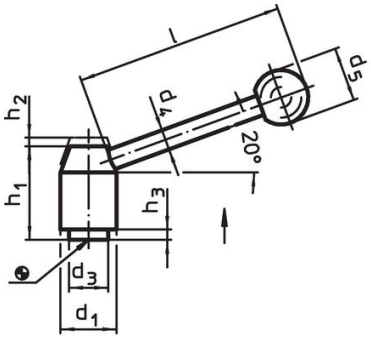

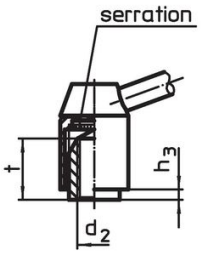

picture 1

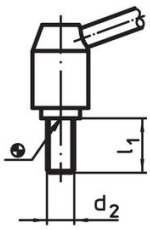

picture 2

订单信息

d_1	d_2	l_1	d_3	d_4	d_5	h_1	h_2	h_3	l ~	[g]	品号
尺寸 [mm]											
有螺丝 – 相片 2, 钢											
21	**M8**	**32**	13,5	8	20	33,5	4	1	70	105	**24440.0128**

遵守

符合 RoHS
含铅 - 符合例外 6a / 6b / 6c

含有 >0.1% w/w 的 SVHC 物质
含铅 - SVHC [REACH] 清单截至 2024 年 1 月 23 日

包含 65 号提案的物质

铅暴露会导致癌症和生殖伤害
https://www.P65Warnings.ca.gov/

不含冲突矿物
„本产品不含来自刚果民主共和国或邻近国家的任何被指定为“冲突矿物”的物质，例如钽、锡、金或钨。