夹持把手

24430.0242

产品描述

材质

把手
- 不锈钢 1.4305，钝化喷砂

球形手把
- PF 31 塑胶, 黑色, DIN 319

图面

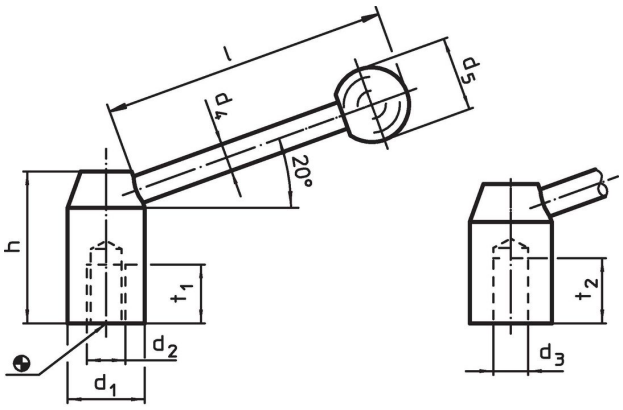

picture 1 picture 2

订单信息

d1	d2	d4	d5	h	l ~	t1	[g]	品号
尺寸 [mm]								
有母牙 – 相片 1, 不锈钢								
28	**M12**	12	30	47	108	18	262	**24430.0242**

应用范例

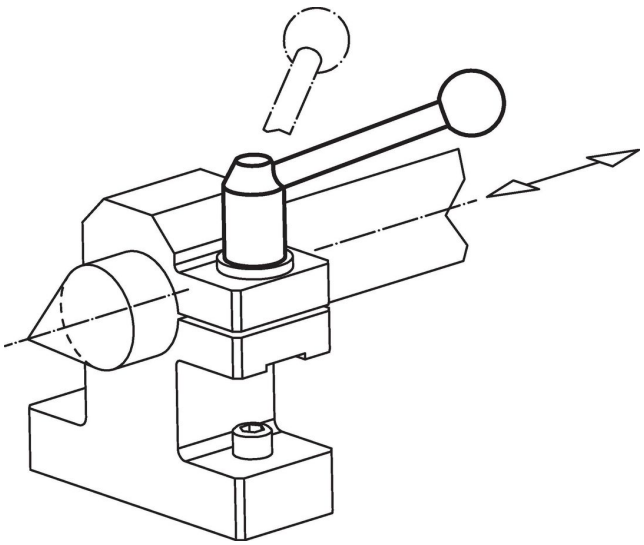

遵守

符合 RoHS
符合指令 2011/65/EU 和指令 2015/863

不含 SVHC 物质
不含超过 0.1% w/w 的 SVHC 物质 - 截至 2024 年 1 月 23 日的 SVHC 清单.

不含 65 号提案物质
不包括 65 号提案物质
https://www.P65Warnings.ca.gov/

不含冲突矿物
„本产品不含来自刚果民主共和国或邻近国家的任何被指定为“冲突矿物”的物质，例如钽、锡、金或钨。