调整式把手 • 带有夹合螺丝

24410.0144

产品描述

Adjustable clamping levers find versatile applications when the area of use is confined or a specific lever position is required.

材质

把手
- 锌合金压铸、塑料涂层、 黑色，近似 RAL 9005,亚光结构

内部零件
- 钢、染黑、品质 5.8

螺丝
- 钢、染黑、品质 5.8

操作

藉由举起控制杆，锯齿脱开。杆可以定位在由锯齿。在松开杆时，细齿将自动重新啮合。

更多信息

注意事项

螺丝可以替换。

参考

求头版本(图3)可与推力塑胶零件(EH 22570.)组合。

更多产品

- 推力脚座，塑胶

图面

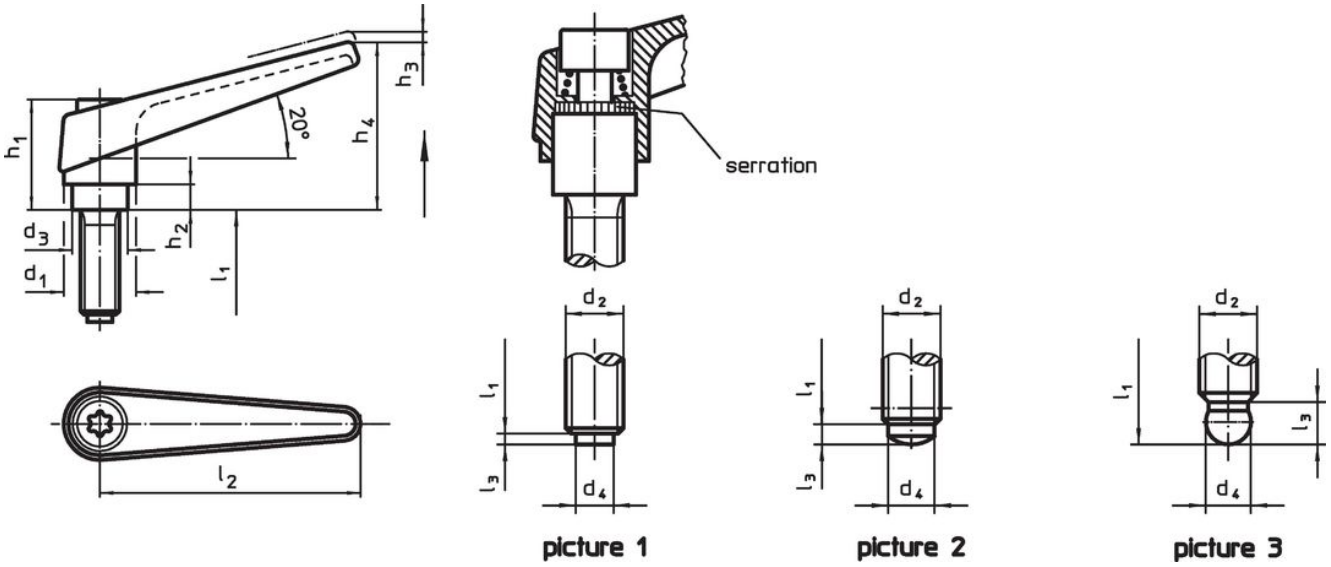

订单信息

d_1	d_2	l_1	d_3	d_4	h_1	h_2	h_3	h_4	l_2	l_3	[g]	品号
尺寸 [mm]												
带有塑胶推力销 – 相片 1, 黑色												
14	**M6**	**16**	10	4	24,5	4	3	35	45	1	40	**24410.0144**

遵守

符合 RoHS
含铅 - 符合例外 6a / 6b / 6c

含有 >0.1% w/w 的 SVHC 物质
含铅 - SVHC [REACH] 清单截至 2024 年 1 月 23 日

包含 65 号提案的物质
铅暴露会导致癌症和生殖伤害
https://www.P65Warnings.ca.gov/

不含冲突矿物
„本产品不含来自刚果民主共和国或邻近国家的任何被指定为“冲突矿物”的物质，例如钽、锡、金或钨。