# 齿轮杆把手

## 24350.0522

## 产品描述

### 材质

**把手条**
- 不锈钢 1.4305，钝化喷砂

**球形手把**
- PF 31 塑胶, 黑色, DIN 319

**圆柱形把手**
- 热固性塑胶 PF 31，黑色

## 图面

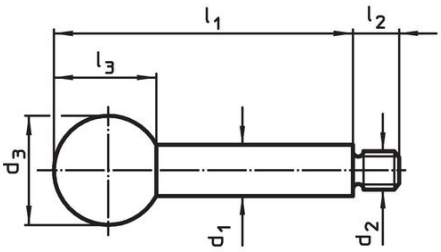


图片 1

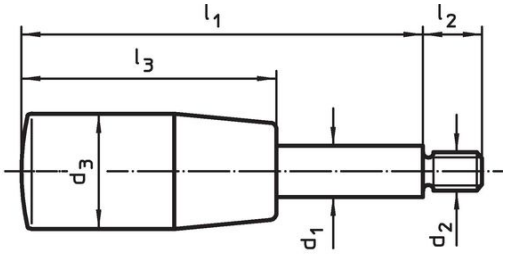


图片 2

## 订单信息

| 尺寸 | | | | | | | | 品号 |
|---|---|---|---|---|---|---|---|---|
| $d_1$ | $l_1$ | $d_2$ | $d_3$ | $l_2$ | $l_3$ | max. [°C] | [g] | |
| [mm] | | | | | | | | |
| **球形把手 – 相片 1, 不锈钢** | | | | | | | | |
| **8** | **80** | M6 | 20 | 9 | 18 | 110 | 34 | **24350.0522** |

## 应用范例

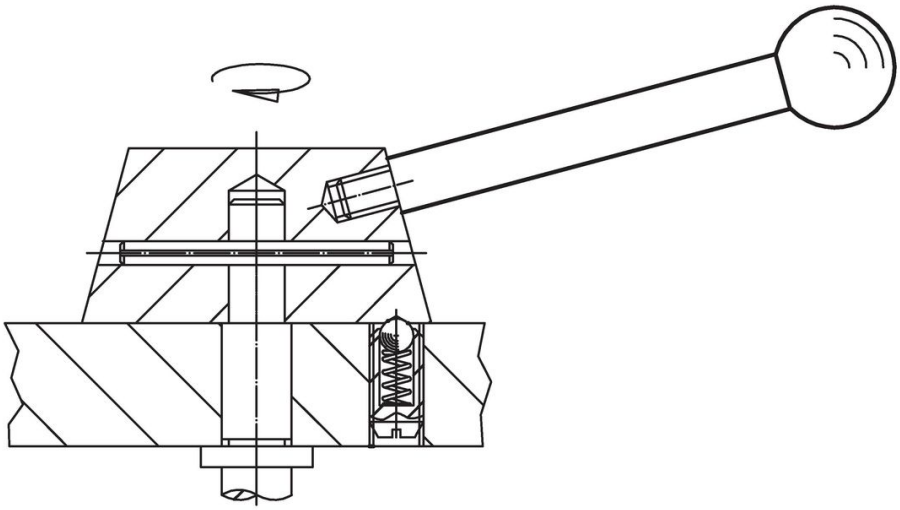

## 遵守

**符合 RoHS**
符合指令 2011/65/EU 和指令 2015/863

**不含 SVHC 物质**
不含超过 0.1% w/w 的 SVHC 物质 - 截至 2024 年 1 月 23 日的 SVHC 清单.

**不含 65 号提案物质**
不包括 65 号提案物质
https://www.P65Warnings.ca.gov/

**不含冲突矿物**
„本产品不含来自刚果民主共和国或邻近国家的任何被指定为“冲突矿物”的物质，例如钽、锡、金或钨。