曲柄把手

24330.0436

产品描述

材质

把手本体
- 锌压铸,涂装,黑色,雾面

圆柱形把手
- 热固性塑胶 PF 31，黑色

更多信息

参考

替代曲柄把手 DIN 469。

图面

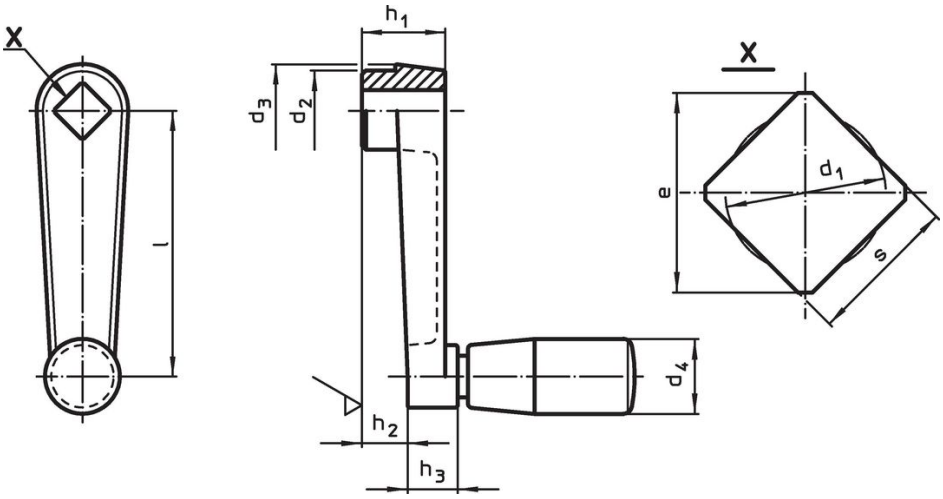

订单信息

尺寸									d_4 圆柱形 把手的直径 EH 24530.	max.		品号
l	s H11	e min	d_1 max.	d_2	d_3	h_1	h_2 ~	h_3				
[mm]									[mm]	[°C]	[g]	
锌压铸												
100	**12**	16,1	12,6	27	30	28	17	15	23	80	270	**24330.0436**

应用范例

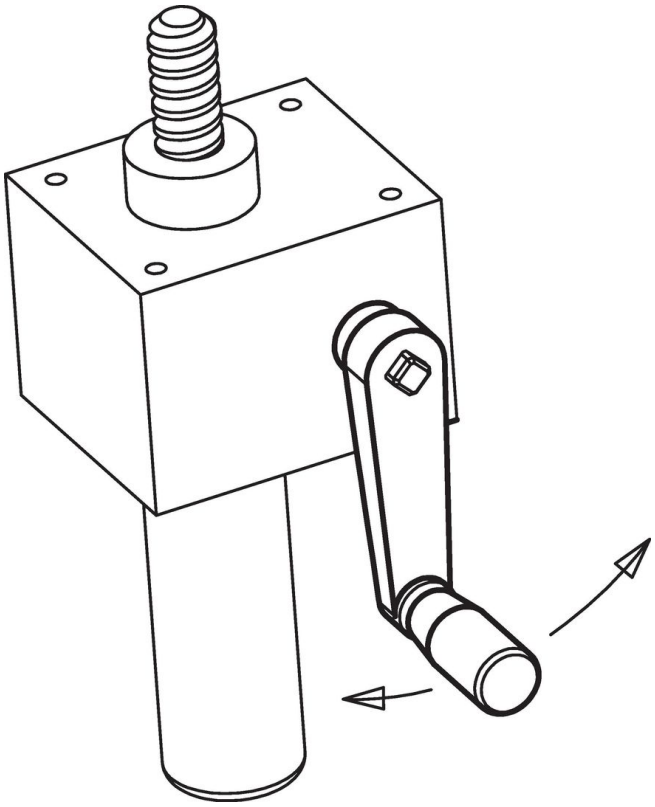

遵守

符合 RoHS
含铅 - 符合例外 6a / 6b / 6c

含有 >0.1% w/w 的 SVHC 物质
含铅 - SVHC [REACH] 清单截至 2024 年 1 月 23 日

包含 65 号提案的物质

铅暴露会导致癌症和生殖伤害
https://www.P65Warnings.ca.gov/

不含冲突矿物
„本产品不含来自刚果民主共和国或邻近国家的任何被指定为“冲突矿物”的物质，例如钽、锡、金或钨。