曲柄把手 • DIN 468 鹅颈形有方形端 DIN 79

24330.0270

产品描述

此曲柄手柄，其接缝被研磨和喷沙处理。毂件被切销加工。

材质

机械把手
- 钢，车削，镀锌，钝化

把手本体
- 球墨铸铁、塑料涂层、黑色

图面

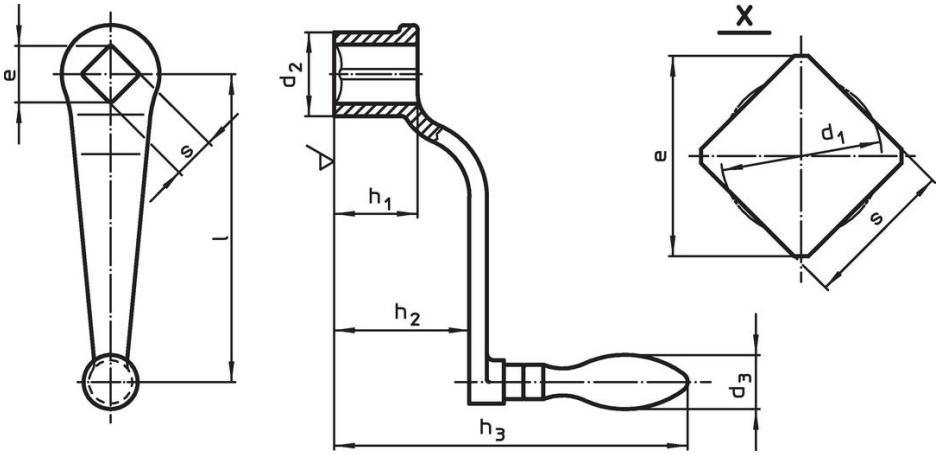

订单信息

l	s H11	e min	尺寸 d1 [mm]	d2	h1	h2 ~	h3	d3 Ø 机械把手 [mm]	[g]	品号
带有旋转机械手柄 (EH 24460，DIN 98)，型式 D										
250	**22**	28,2	23,1	48	48	90	214	32	1466	**24330.0270**

遵守

符合 RoHS
含铅 - 符合例外 6a / 6b / 6c

含有 >0.1% w/w 的 SVHC 物质
含铅 - SVHC [REACH] 清单截至 2024 年 1 月 23 日

包含 65 号提案的物质

铅暴露会导致癌症和生殖伤害
https://www.P65Warnings.ca.gov/

不含冲突矿物
„本产品不含来自刚果民主共和国或邻近国家的任何被指定为“冲突矿物”的物质，例如钽、锡、金或钨。