管状手柄

24321.0585

产品描述

使用管状把手，例如，机门上。
这些铝制管型取手的特点是人体工程学，坚固耐用的结构和现代设计。此版本配备了成角度的取手固定座（固定座）。

材质

把手
- 铝、 塑料涂层，与RAL 9005黑色相似， 亚光结构

Handle shank
- 锌合金压铸、塑料涂层、 黑色，近似 RAL 9005.亚光结构

盖子
- 塑胶，亮灰色

组装

装置在背面。

更多信息

注意事项

特殊的样式欢迎洽询。

图面

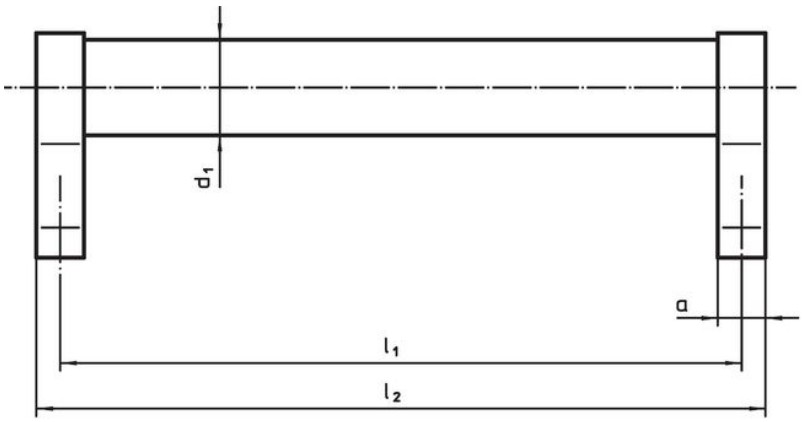

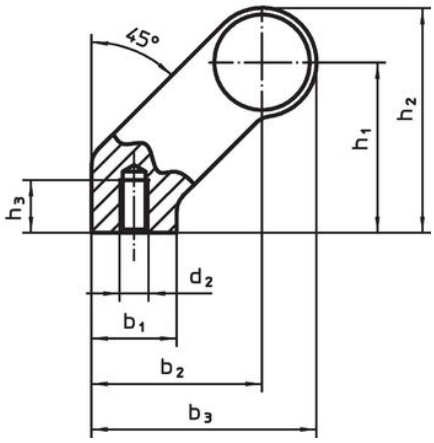

订单信息

尺寸												品号
d_1	l_1 ±0,25	a	b_1	b_2	b_3	d_2	h_1	h_2	h_3 min	l_2	[g]	
[mm]												
黑色												
30	**400**	17	27	51	68	M8	51	68	15	417	538	**24321.0585**

遵守

符合 RoHS
含铅 - 符合例外 6a / 6b / 6c

含有 >0.1% w/w 的 SVHC 物质
含铅 - SVHC [REACH] 清单截至 2024 年 1 月 23 日

包含 65 号提案的物质
铅暴露会导致癌症和生殖伤害
https://www.P65Warnings.ca.gov/

不含冲突矿物
„本产品不含来自刚果民主共和国或邻近国家的任何被指定为“冲突矿物”的物质，例如钽、锡、金或钨。