U型取手

24310.0780

产品描述

U型把手用于例如机门，家具门，橱柜门，抽屉和抽屉单元上。
这些圆形U形取手的特点是符合人体工程学原理，稳定的构造以及简单而永恒的设计。
与轴承垫圈相同设计。 由于较大的支撑面，因此不需要轴承垫圈 。

材质

把手
- 不锈钢 1.4301，喷砂处理

图面

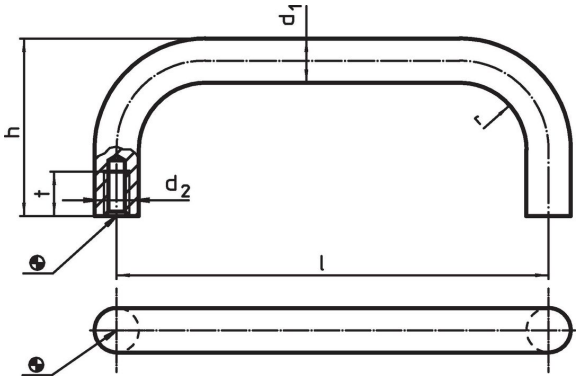

订单信息

尺寸							品号
d_1	l ±0,5	d_2	h	r	t min	[g]	
[mm]							
不锈钢							
16	**300**	M6	59	18	12	603	**24310.0780**

应用范例

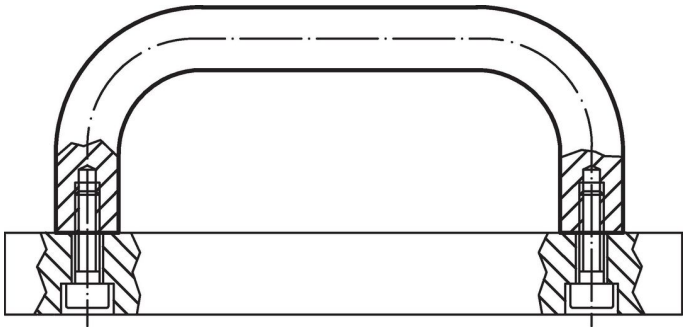

遵守

符合 RoHS
符合指令 2011/65/EU 和指令 2015/863

不含 SVHC 物质
不含超过 0.1% w/w 的 SVHC 物质 - 截至 2024 年 1 月 23 日的 SVHC 清单.

不含 65 号提案物质
不包括 65 号提案物质
https://www.P65Warnings.ca.gov/

不含冲突矿物
„本产品不含来自刚果民主共和国或邻近国家的任何被指定为“冲突矿物”的物质，例如钽、锡、金或钨。