直形夹具 · 短的

23700.0026

产品描述

材质

- 钢，热处理， 染黑

图面

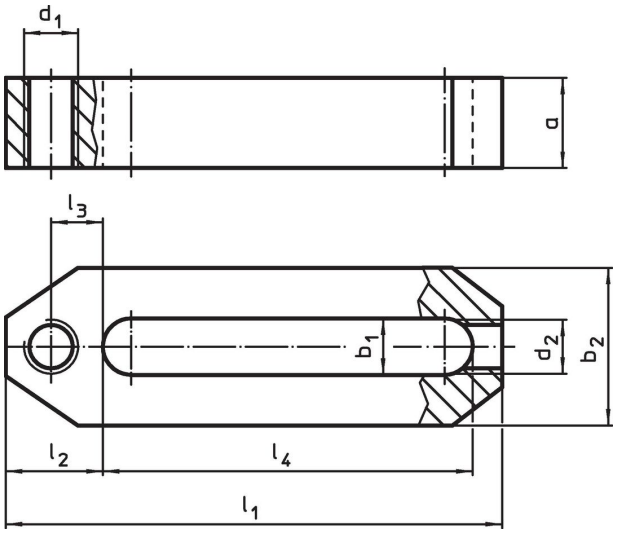

订单信息

尺寸										品号
b_1	l_1	a	b_2	d_1 [mm]	d_2	l_2	l_3	l_4	[g]	
17	**142**	30	40	M16	M12	28	15	107	781	23700.0026

应用范例

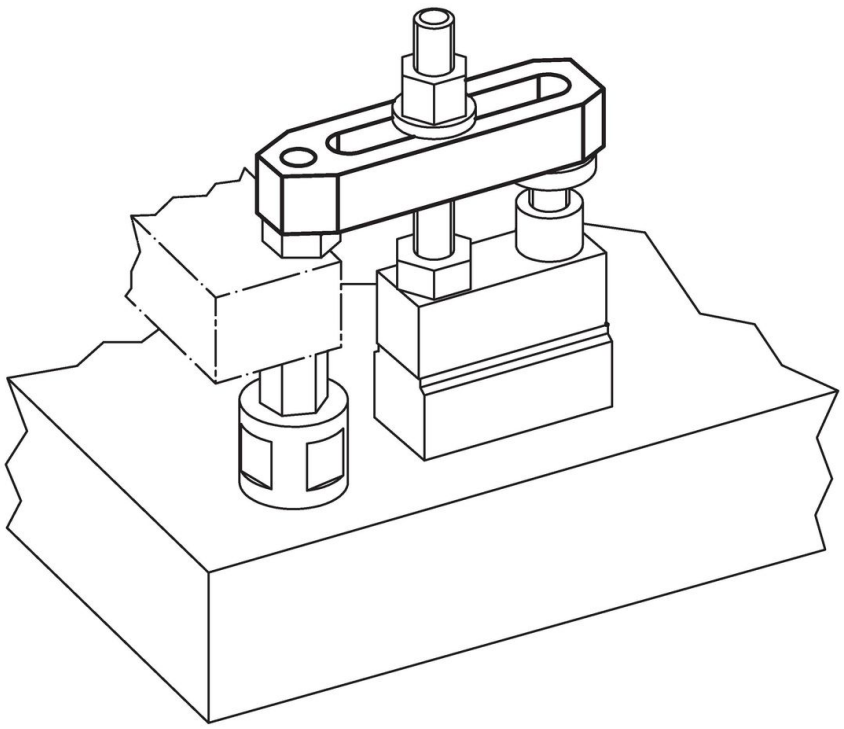

遵守

符合 RoHS
符合指令 2011/65/EU 和指令 2015/863

不含 SVHC 物质
不含超过 0.1% w/w 的 SVHC 物质 - 截至 2024 年 1 月 23 日的 SVHC 清单.

不含 65 号提案物质
不包括 65 号提案物质
https://www.P65Warnings.ca.gov/

不含冲突矿物
„本产品不含来自刚果民主共和国或邻近国家的任何被指定为“冲突矿物”的物质，例如钽、锡、金或钨。