偏心杆 • 有支柱

23390.0412

产品描述

The eccentric levers have an eccentric clamping range of 160°.

材质

Fulcrum Pin
- 不锈钢 1.4021， 热处理

偏心零件
- 钢 52-3，磷酸盐处理

安全环
- 不锈钢 1.4310

塑料盖
- 热处理钢，回火，质量 10，染黑

图面

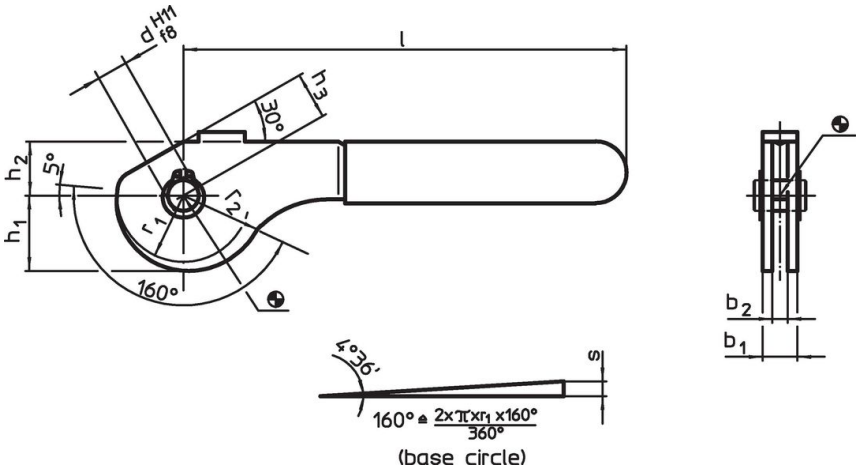

订单信息

尺寸									偏心的行程	合计行程			品号
b_1	d H11 f8	l ~	r_1	r_2	b_2	h_1	h_2	h_3 ~	s	r_2-h_3	max.		
[mm]									[mm]	[mm]	[°C]	[g]	
钢													
20	**12**	157	28	34,29	14	31,81	21	18	6,29	16,29	60	286	**23390.0412**

应用范例

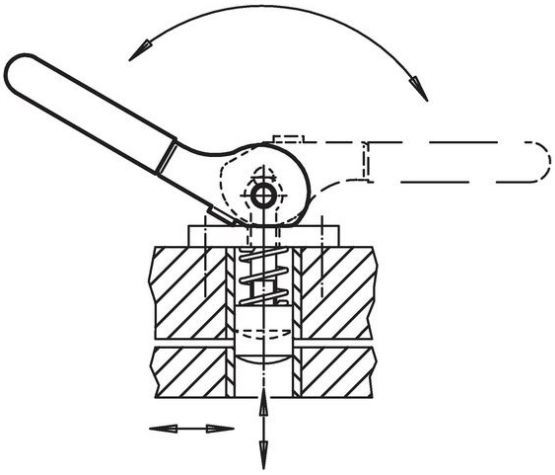

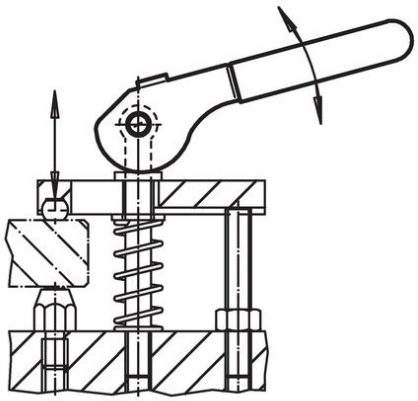

遵守

符合 RoHS
符合指令 2011/65/EU 和指令 2015/863

不含 SVHC 物质
不含超过 0.1% w/w 的 SVHC 物质 - 截至 2024 年 1 月 23 日的 SVHC 清单.

不含 65 号提案物质
不包括 65 号提案物质
https://www.P65Warnings.ca.gov/

不含冲突矿物
„本产品不含来自刚果民主共和国或邻近国家的任何被指定为“冲突矿物”的物质，例如钽、锡、金或钨。