偏心快速夹具 • 有母牙

23390.0102

产品描述

用在快速和解开夹具和松开工件。
当使用可调式设计(相片2)，移动杆的位置可被移动。

材质

轴承垫片
- 热塑性POM，强化玻璃纤维

把手
- Zinc die-cast, plastic coated, black, similar to RAL 9005

螺纹零件
- 钢，镀锌

内部零件
- 钢，镀锌

调整螺帽
- 钢，镀锌

图面

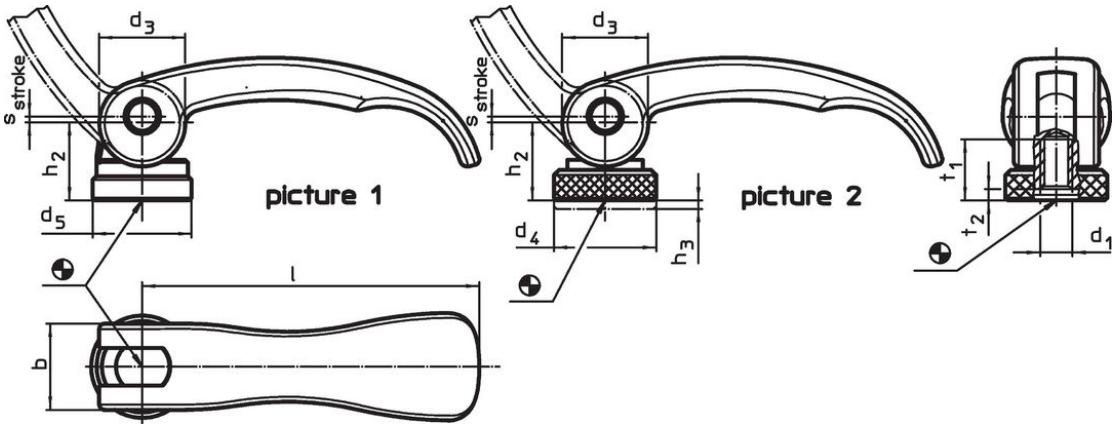

订单信息

尺寸									行程			品号
l	d_1	d_3	d_4	h_2 max.	调整范围 h_3 min	b	t_1	t_2 min 在 夹持位置内	s 在把手 90° 的位置	max.		
[mm]									[mm]	[°C]	[g]	
母螺牙, 可调整式 – 相片 2, 钢												
82	**M8**	20	25	19,5	2,5	20	15	3,7	1	80	131	**23390.0102**

应用范例

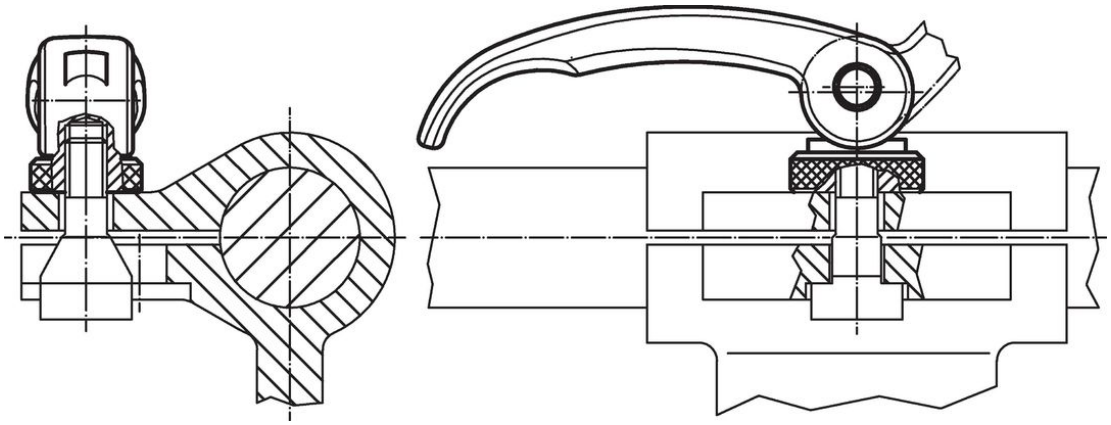

遵守

符合 RoHS
含铅 - 符合例外 6a / 6b / 6c

含有 >0.1% w/w 的 SVHC 物质
含铅 - SVHC [REACH] 清单截至 2024 年 1 月 23 日

包含 65 号提案的物质

铅暴露会导致癌症和生殖伤害
https://www.P65Warnings.ca.gov/

不含冲突矿物
„本产品不含来自刚果民主共和国或邻近国家的任何被指定为“冲突矿物”的物质，例如钽、锡、金或钨。