夹持爪

23370.0053

产品描述

作为传统型夹具中的固夹组件。在夹具的主体上提供有一铰孔，而该孔的深度必须能够配合所需的固夹高度。为了提供反作用力，可于固夹组件的圆末端（半径 22）安置一支撑组件，此支撑组件可为扁平、半圆或V的形状，可藉由 DIN 933 六角螺丝达到固夹的效果。

材质

本体
- 表面硬化钢，表面硬化，染黑和研磨

碟盘
- 钢，热处理，刻划，机械校正，磷酸盐处理

弹簧
- 弹簧钢丝

夹持螺丝
- 热处理钢

更多信息

注意事项

The tightening torque depends on the specific mounting situation.

参考

The clamping height can be reduced by using clamping inserts, e.g. EH 22730.

图面

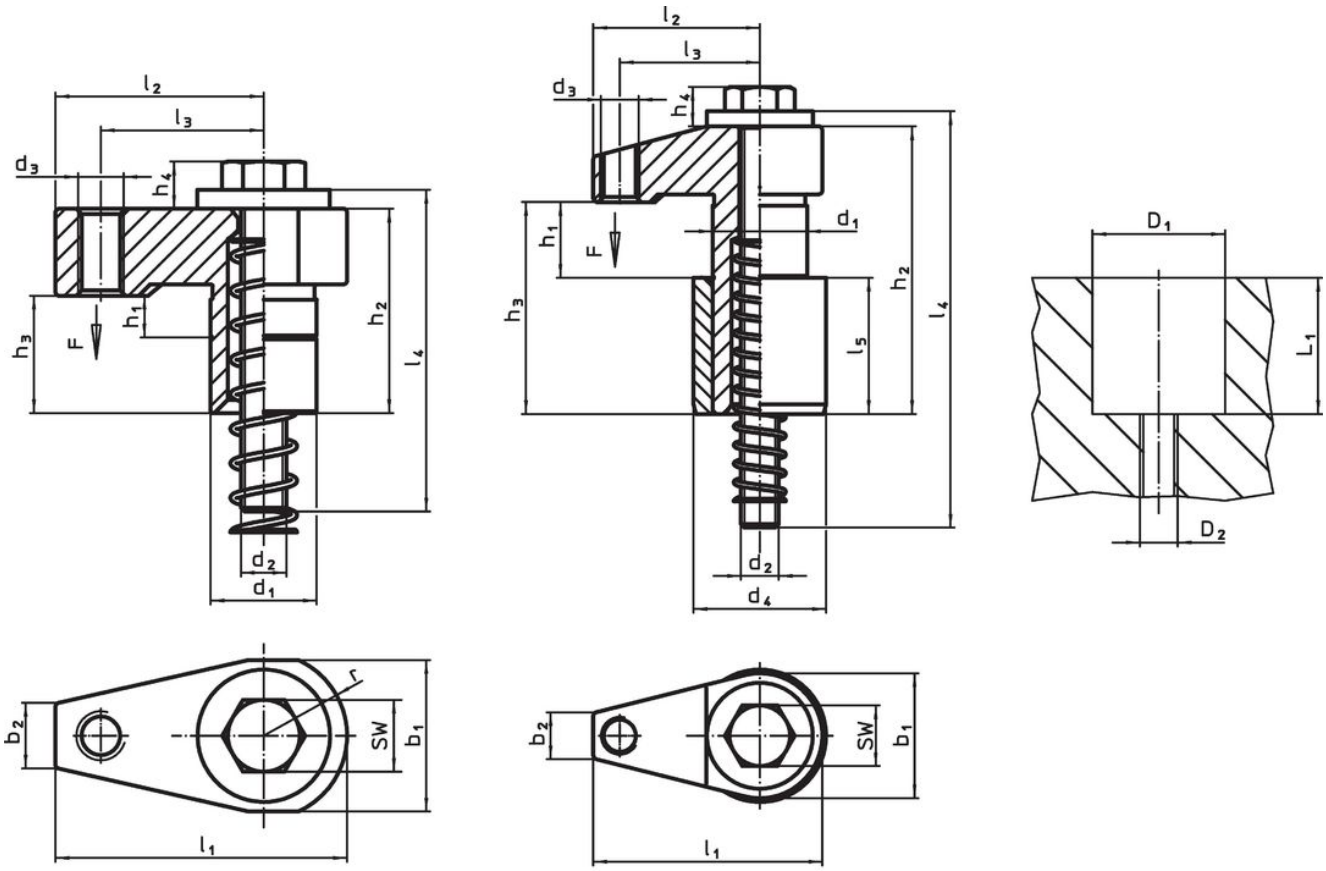

图片 1　　图片 2

订单信息

尺寸													行程	WS	定位孔			夹持力量	起动 扭力		品号
d_1 f7	h_1	b_1	d_2	d_3	h_2	h_3	h_4	l_1	l_2	l_3	l_4	r ±0,02			D1 H7	D2	L1		max.		
[mm]													[mm]	[mm]	[mm]			[kN]	[Nm]	[g]	
with ground supporting surface – 相片 1																					
28	0 – 25	40	M12	M12	53	76	13	77	55	43	120	22	25	18	28	M12	51	10	30	614	**23370.0053**

应用范例

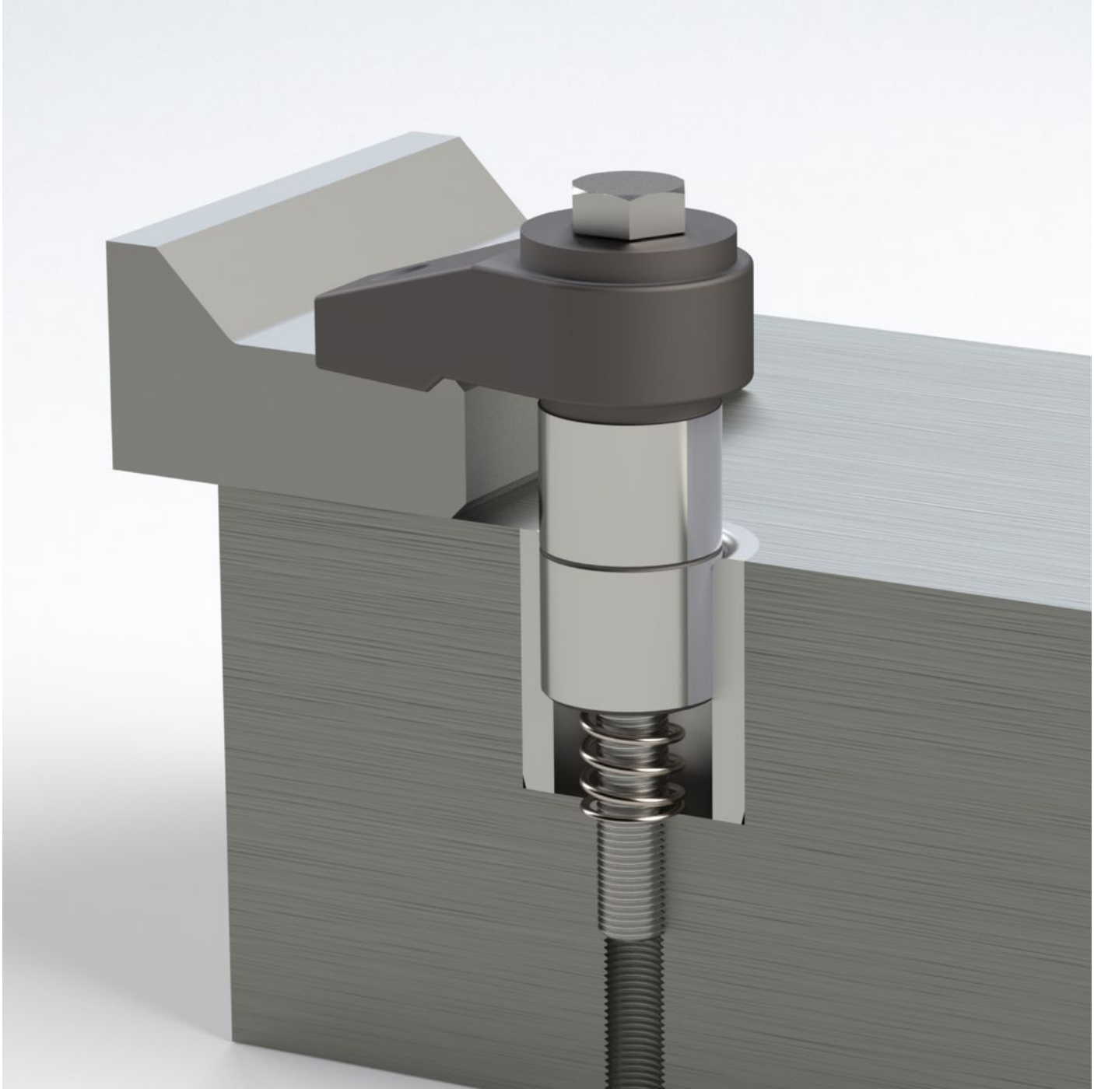

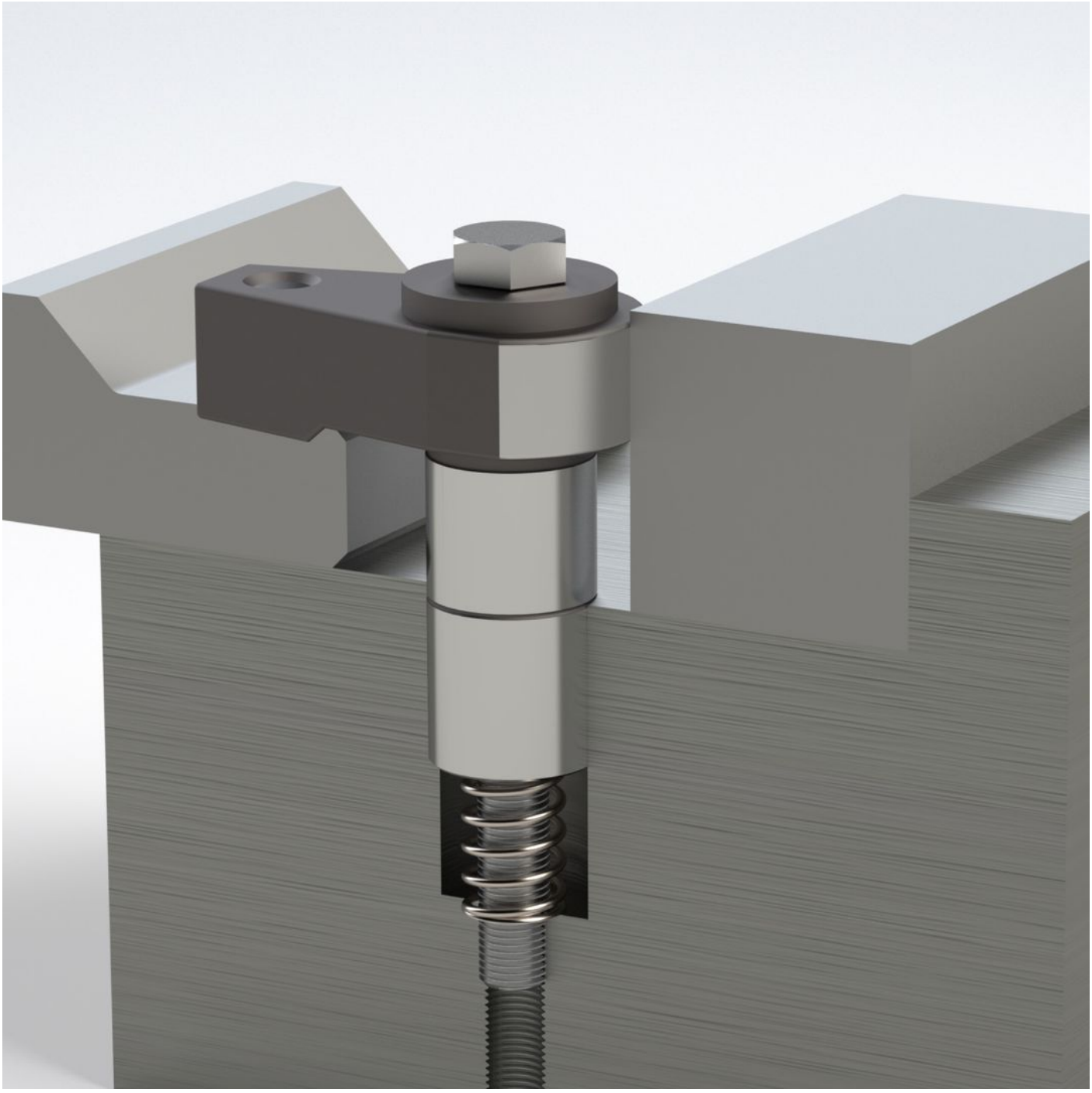

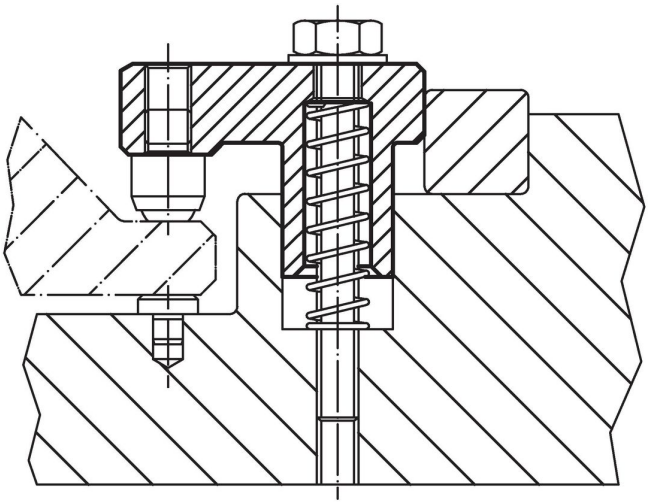

遵守

符合 RoHS
符合指令 2011/65/EU 和指令 2015/863

不含 SVHC 物质
不含超过 0.1% w/w 的 SVHC 物质 - 截至 2024 年 1 月 23 日的 SVHC 清单.

不含 65 号提案物质
不包括 65 号提案物质
https://www.P65Warnings.ca.gov/

不含冲突矿物
„本产品不含来自刚果民主共和国或邻近国家的任何被指定为“冲突矿物”的物质，例如钽、锡、金或钨。