推拉式切换夹 · 带紧固螺纹

23330.2103

产品描述

由于它们具有良好的运动功率和易于操作的特性，肘节夹具适用于广泛的用途。
这些肘杆夹具可用于金属加工行业，适用于鑽孔，焊接，折弯，研磨，测试和装配，也可用于木材和塑料行业的胶合，鑽孔，切割和铣削夹具。
肘节式夹具的“肘节”原理允许夹具大而快地打开。 如果夹具鬆开时，工件可不受阻碍的被取出。
大功率传动通过低手力产生最大夹持力。 夹具是自锁的，它们保持锁定，抵抗加工部件时产生的力。
肘节式夹具由高质量的零件製成，可不保养连续使用。
耐油且符合人体工程学的双部件手柄，其带有防滑柔软的表面。易于使用的大抓握面积。

材质

夹具
- 钢，镀锌，钝化

铆钉
- 不锈钢

把手
- 塑胶

夹持螺丝
- 钢，回火，镀锌

紧固帽盖
- 橡胶，黑色

更多信息

参考

作为配件的替换夹合螺丝，在网路商店上有提供。

图面

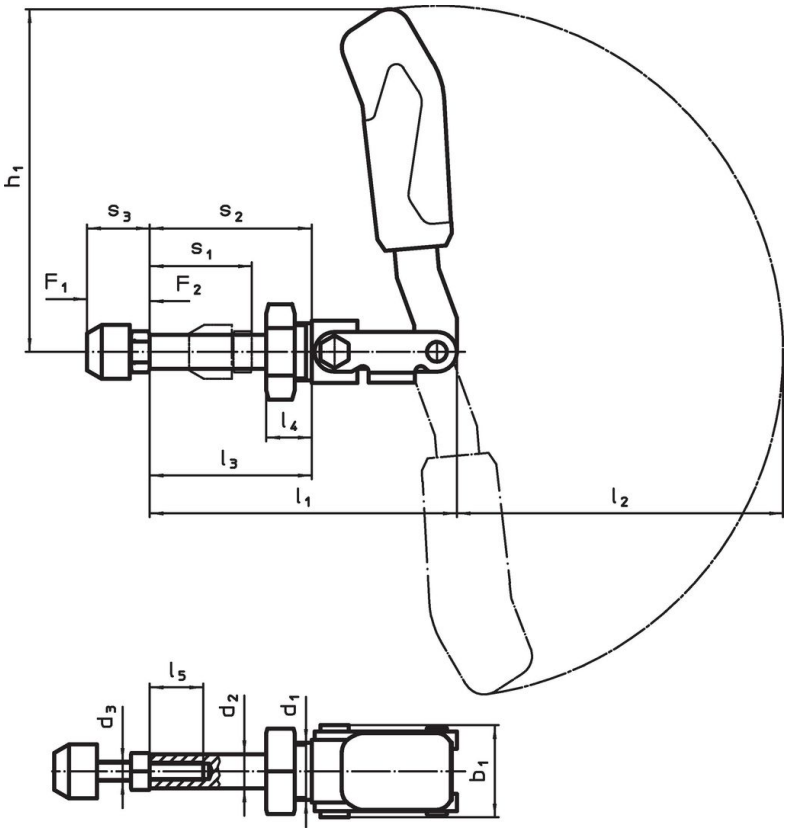

订单信息

公称尺寸	夹持螺丝	尺寸													行程	夹持力					品号
		d_1	d_2	d_3	b_1	h_1	l_1	l_2	l_3	l_4	l_5	s_2	s_3 min	s_3 max.	s_1	F_1	F_2	min	max.		
	[mm]	[mm]													[mm]	[kN]		[°C]		[g]	
3	M6 x 25	M16 x 1,5	10	M6	30,5	73	68,5	68	36	13	15	36	17	25	21,5	1	1	-10	80	152	23330.2103

配件

	d_2 [mm]	[g]	品号
Clamping screw (spare part of toggle clamps push-pull type)			
No Photo available	**M 6 x 25**	11	23330.9013

应用范例

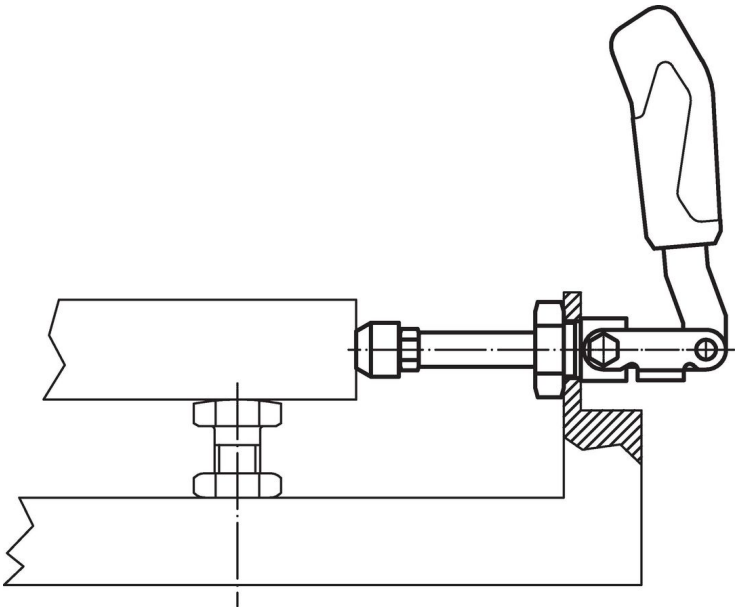

遵守

符合 RoHS
符合指令 2011/65/EU 和指令 2015/863

不含 SVHC 物质
不含超过 0.1% w/w 的 SVHC 物质 - 截至 2024 年 1 月 23 日的 SVHC 清单.

不含 65 号提案物质
不包括 65 号提案物质
https://www.P65Warnings.ca.gov/

不含冲突矿物
„本产品不含来自刚果民主共和国或邻近国家的任何被指定为“冲突矿物”的物质，例如钽、锡、金或钨。