水平切换夹 • 带水平底座

23330.1005

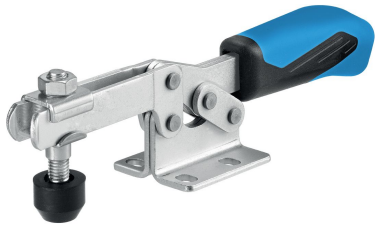

产品描述

由于它们具有良好的运动功率和易于操作的特性，肘节夹具适用于广泛的用途。
这些肘杆夹具可用于金属加工行业，适用于鑽孔，焊接，折弯，研磨，测试和装配，也可用于木材和塑料行业的胶合，鑽孔，切割和铣削夹具。
肘节式夹具的“肘节”原理允许夹具大而快地打开。 如果夹具鬆开时，工件可不受阻碍的被取出。
大功率传动通过低手力产生最大夹持力。 夹具是自锁的，它们保持锁定，抵抗加工部件时产生的力。
肘节式夹具由高质量的部件制成，设计用于连续使用。
耐油的符合人体工程学的双组分手柄，抓握面积增加，表面柔软，易于使用。
快速可调的夹紧螺钉由保持器提供。

材质

夹具
- 钢，镀锌，钝化

铆钉
- 不锈钢

把手
- 塑胶

夹持螺丝
- 钢，回火，镀锌

紧固帽盖
- 橡胶，黑色

更多信息

参考

作为配件的替换夹合螺丝，在网路商店上有提供。

图面

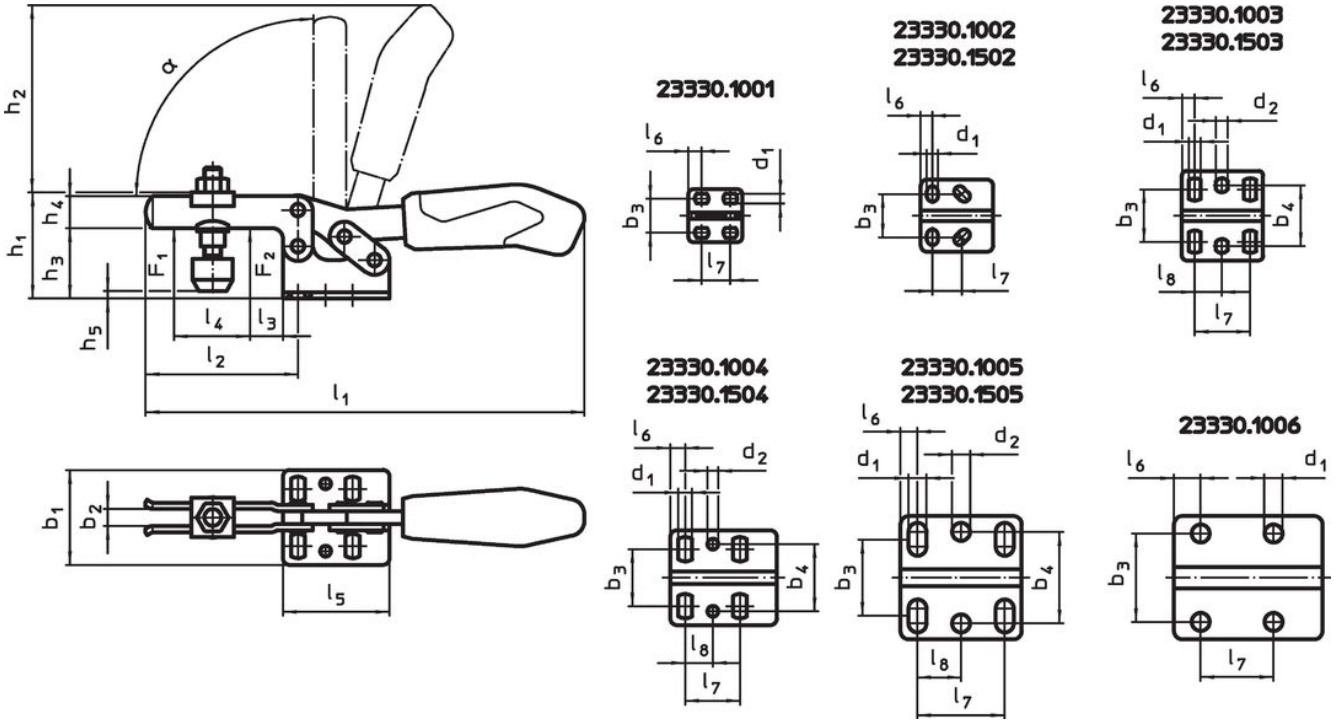

订单信息

公称尺寸	夹持螺丝	尺寸																				夹持力		α	🌡		🧳	品号
		d_1	d_2	b_1	b_2	b_3	b_4	h_1	h_2	h_3	h_4	h_5 min	h_5 max.	l_1	l_2	l_3	l_4	l_5	l_6	l_7	l_8	F_1	F_2		min	max.		
	[mm]	[mm]																				[kN]			[°C]		[g]	
钢																												
5	M8 x 65	8,5	8,5	58	10	29 – 43	43	75	126	45	20	-4	24	287	113	27	63	57	8	41	20,5	2	3	90°	-10	80	726	23330.1005

配件

	尺寸 d_2 [mm]	[g]	品号
Clamping screw (spare part of toggle clamp), 钢			
	M 8 x 65	57,0	**23330.9006**

应用范例

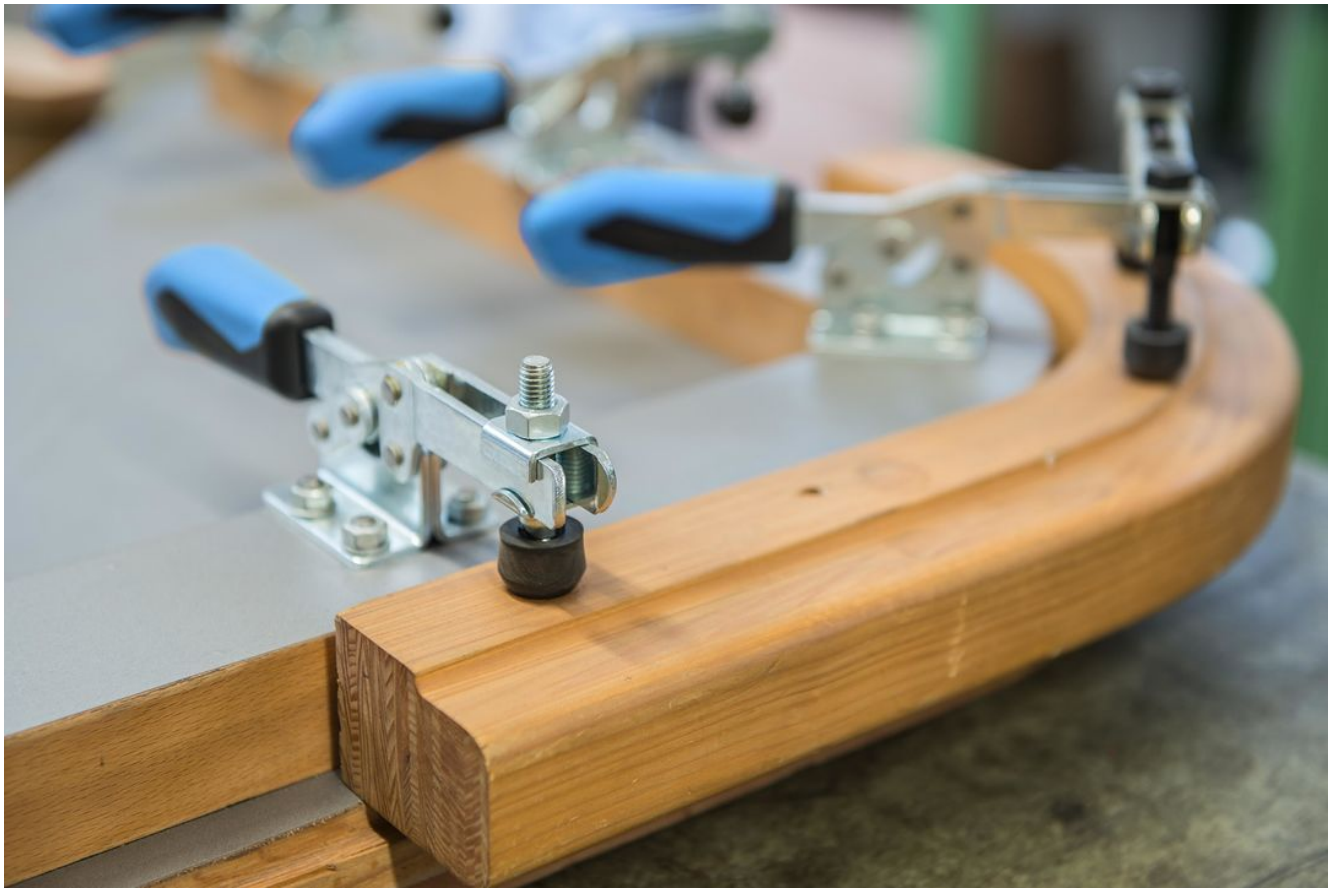

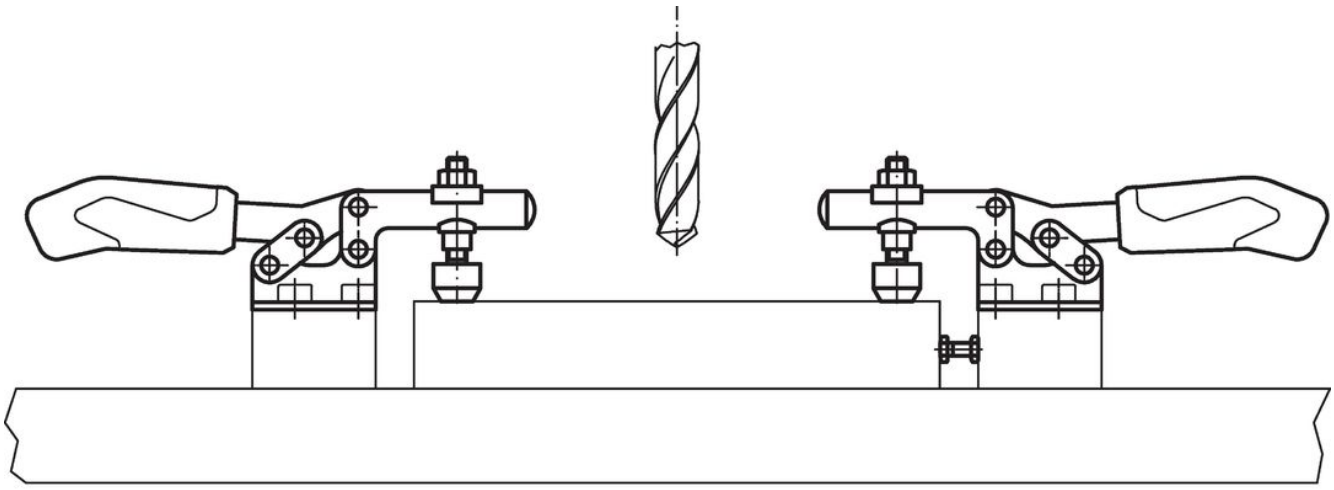

遵守

符合 RoHS
符合指令 2011/65/EU 和指令 2015/863

不含 SVHC 物质
不含超过 0.1% w/w 的 SVHC 物质 - 截至 2024 年 1 月 23 日的 SVHC 清单.

不含 65 号提案物质
不包括 65 号提案物质
https://www.P65Warnings.ca.gov/

不含冲突矿物
„本产品不含来自刚果民主共和国或邻近国家的任何被指定为“冲突矿物”的物质，例如钽、锡、金或钨。