标准夹爪 • 适用于浮动夹持 M12

23320.0050

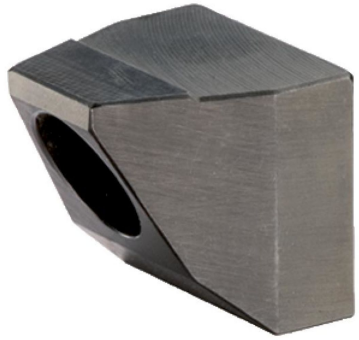

产品描述

夹爪可被用于浮动夹具 23320.0008，23320.0010 和 23320.0014。

材质

- 表面硬化钢，氮化，锰磷酸盐处理

组装

当使用定制钳口， 插入紧固螺丝 (M 8-12.9, 43 Nm) 10 mm 到夹钳外壳的最上方钳口和 9 mm 到钳外壳的最低处钳口是很重要的。

图面

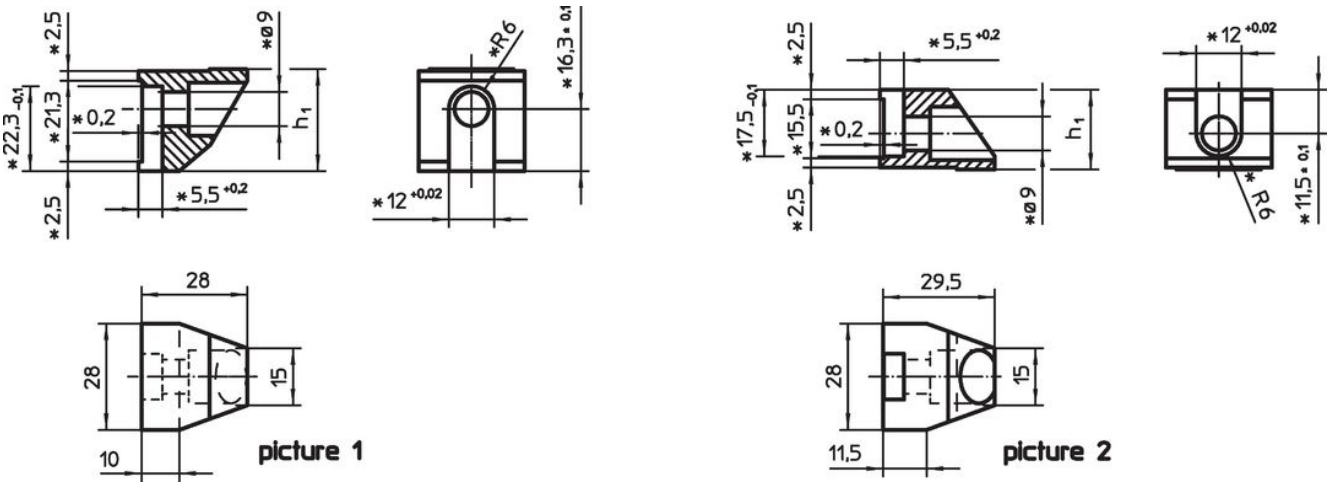

* Specifications and material of especially designed jaws have to be taken into consideration.

订单信息

尺寸 h_1 -0,1 [mm]	[g]	品号
下标准夹持颚 – 相片 1		
26,8	99	23320.0050

遵守

符合 RoHS
符合指令 2011/65/EU 和指令 2015/863

不含 SVHC 物质
不含超过 0.1% w/w 的 SVHC 物质 - 截至 2024 年 1 月 23 日的 SVHC 清单.

不含 65 号提案物质
不包括 65 号提案物质
https://www.P65Warnings.ca.gov/

不含冲突矿物
„本产品不含来自刚果民主共和国或邻近国家的任何被指定为“冲突矿物”的物质，例如钽、锡、金或钨。