浮动夹具 • 结合夹钳和锁 M 12

23320.0012

产品描述

浮动夹钳用于夹紧和支持零件的额外夹紧点。
浮动式夹具的优点为：
在过程中可避免震动
可固夹肋状材、珠状材及钩环等元件，以强固固夹的元件
在固夹未加工零件时不会造成变形。

材质

可调节的身体
- 铝， 红色电镀

本体
- 表面硬化钢，氮化，锰磷酸盐处理和研磨

紧固夹钳
- 表面硬化钢，氮化，锰磷酸盐处理

组装

组装和设置：
1. 用把手安装浮动钳(M 12 连接螺纹) 在装置上 (WS 46).
2. 调整高度限制止和红色套和钳紧定螺钉的旋转区域 (3 x WS 2.5)。当设置限高，要考虑工件公差。

操作

夹钳程序：
1. 把浮动夹具往下推。
2. 尽可能的把夹爪至于枢轴上。浮动夹具接触到有轻弹簧载重的工件底部。
3. 用六角螺母把浮动夹具弄紧(WS 18) 一分钟。15 Nm 力矩和最大的30 Nm力矩。**在夹紧过程中，工件被同时夹紧和支撑。**
4. 请依相反次序操作完成。

更多信息

注意事项

为了安全运行，螺纹孔必须始终关闭， 如设置螺丝 M 12 x 10.
对于特定的夹钳情况， 标准的夹钳是可以被交换或替换的 (参见目录图面: 螺丝 ISO 4762 - M8 - 12.9, M max. = 43 Nm)。

参考

支架安装的额外灵活可能性 23470.0250 或是向下按住夹的固定板 23210.0740.

配件

我们提供紧固夹钳作为配件，并且增加其紧固范围。请参考23320.0050-.0058。至于枢轴夹钳，请参考23320.0148-.0156

更多产品

- 下向型压板的支撑板，向下按住夹
- 浮动夹具, 分开夹持和锁固
- 标准夹爪, 适用于浮动夹持 M12
- 夹持钳，适用于浮动夹持 M12

图面

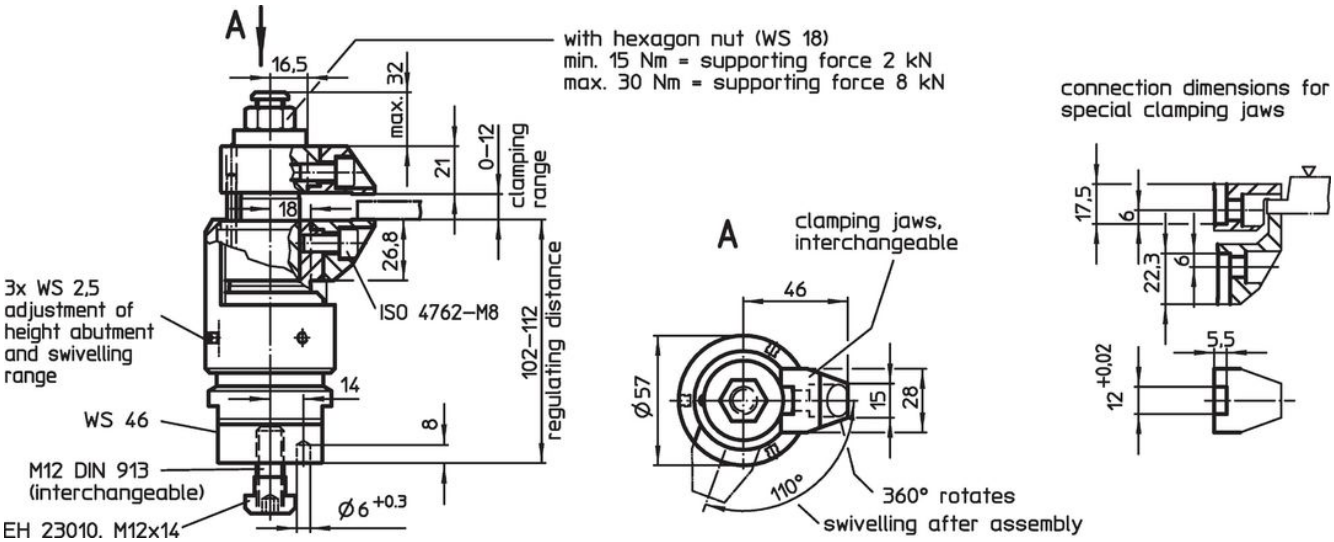

订单信息

[g]	品号
2103	23320.0012

应用范例

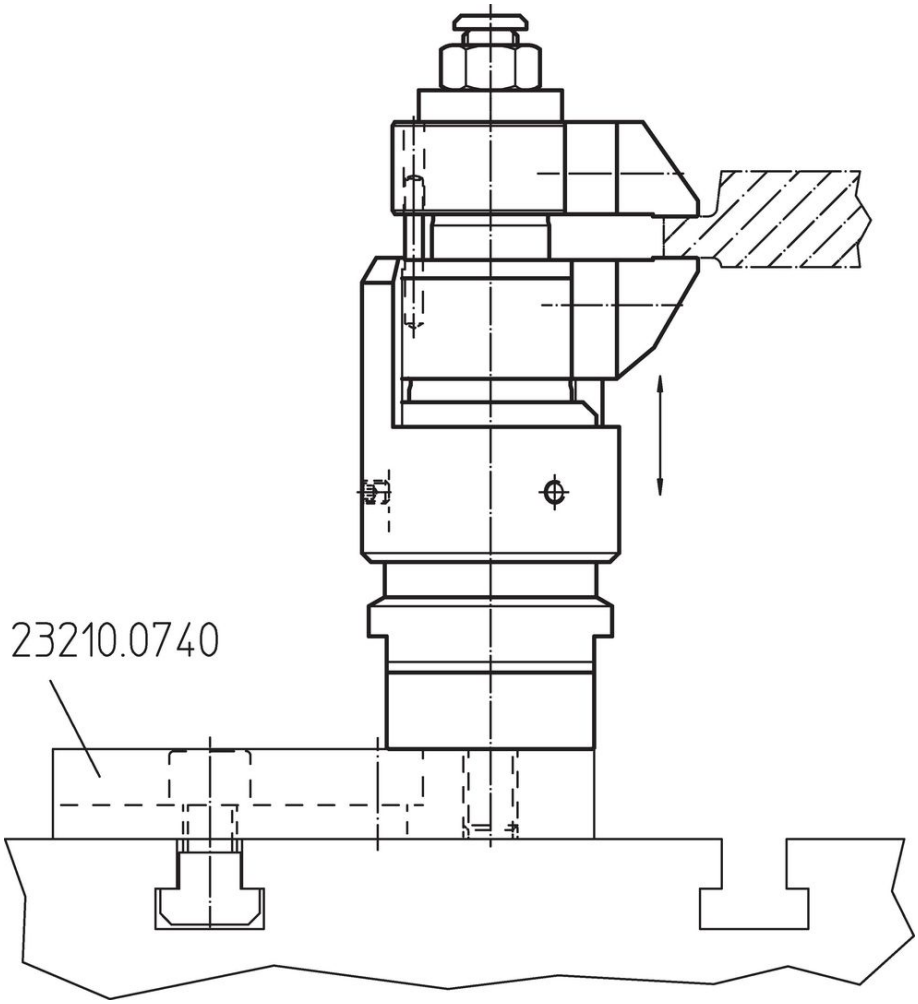
23210.0740

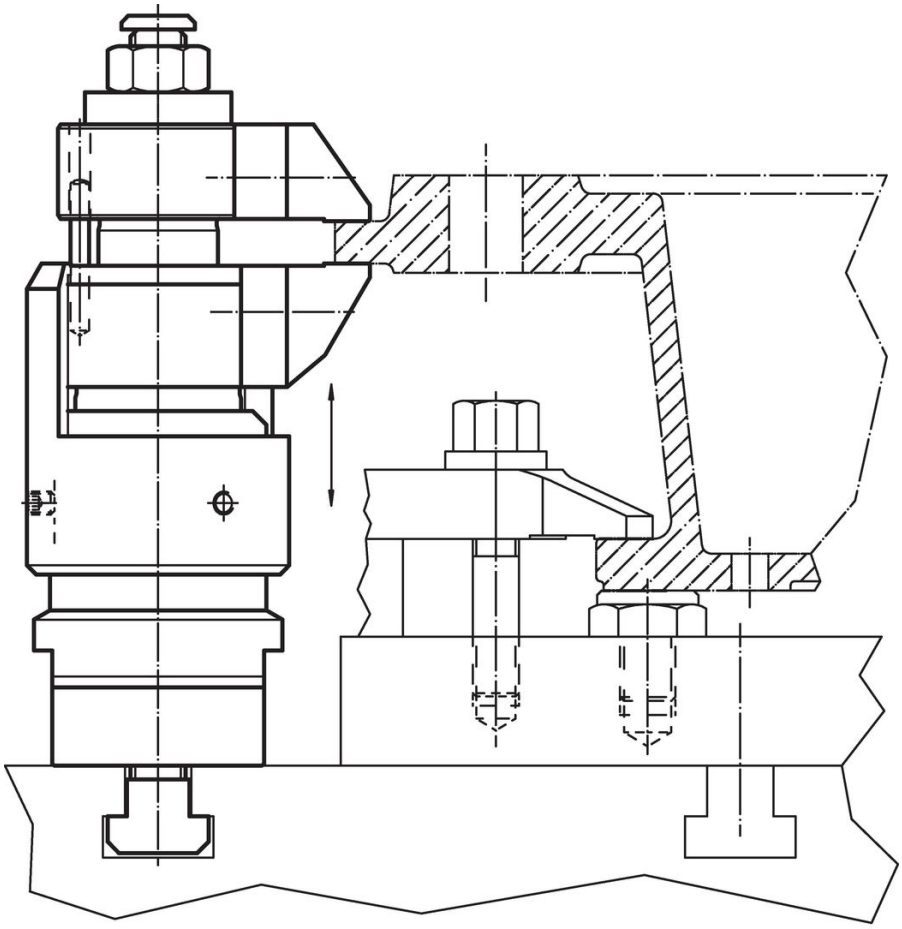

遵守

符合 RoHS
含铅 - 符合例外 6a / 6b / 6c

含有 >0.1% w/w 的 SVHC 物质
含铅 - SVHC [REACH] 清单截至 2024 年 1 月 23 日

包含 65 号提案的物质
铅暴露会导致癌症和生殖伤害
https://www.P65Warnings.ca.gov/

不含冲突矿物
„本产品不含来自刚果民主共和国或邻近国家的任何被指定为“冲突矿物”的物质，例如钽、锡、金或钨。