定位环 • 用于下压夹具

23310.0360

产品描述

定位环是下推夹具 23310.0050 - .0058， 23310.0083-0088 和 23310.0070 的零配件。
在定位后，夹具定位环被装配在一主轴上，且反覆夹持总是正确的在同一点上。定位环可以在下推夹具上旋转360°。在嵌装后，夹爪可以左或右摆动 110° (只针对选转版本)。

材质

- 钢，染黑

组装

安装定位环之前，拉出下推力夹具的夹爪。

图面

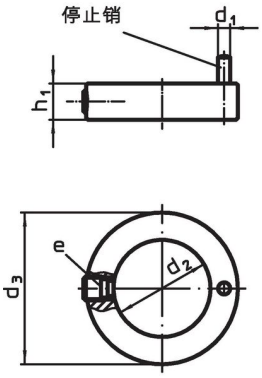

图片 1

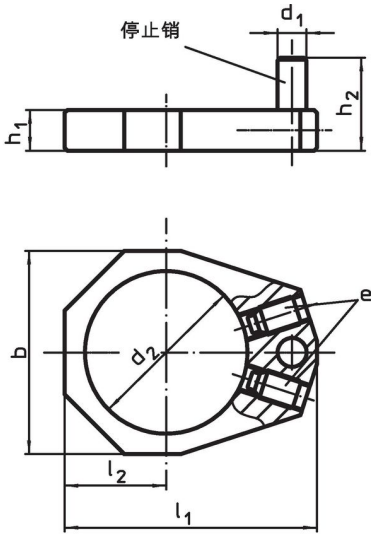

图片 2

订单信息

尺寸								用于下推夹具		品号
h_1	h_2	d_1	d_2	l_1	l_2	b	e		[g]	
[mm]										
for down-thrust clamps size 60 – 相片 2										
10	20	8	40	66,5	27,5	56	22760.0064	23310.0065, 23310.0067	151	**23310.0360**

应用范例

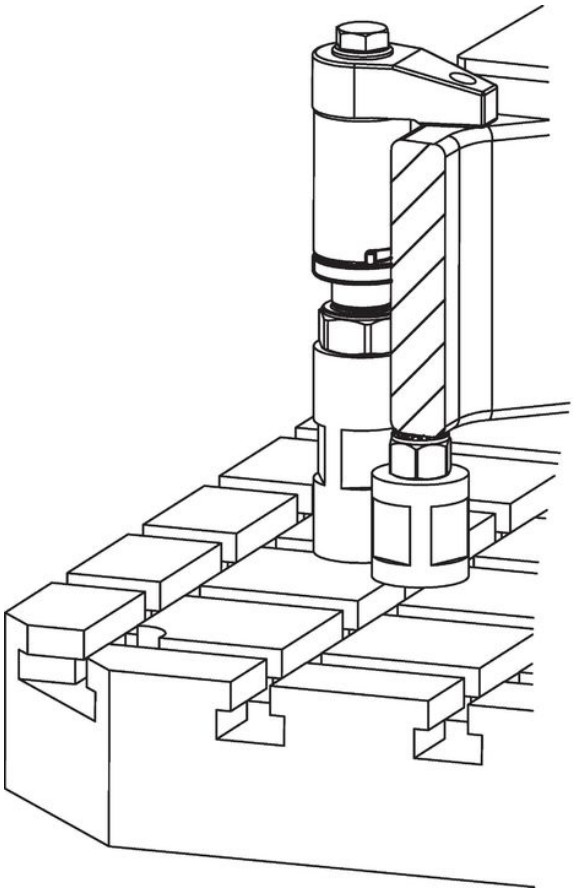

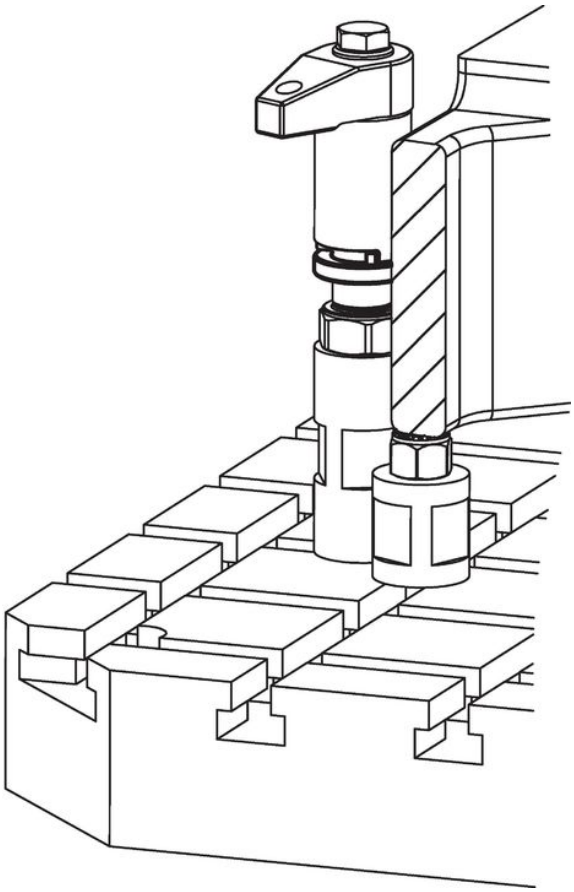

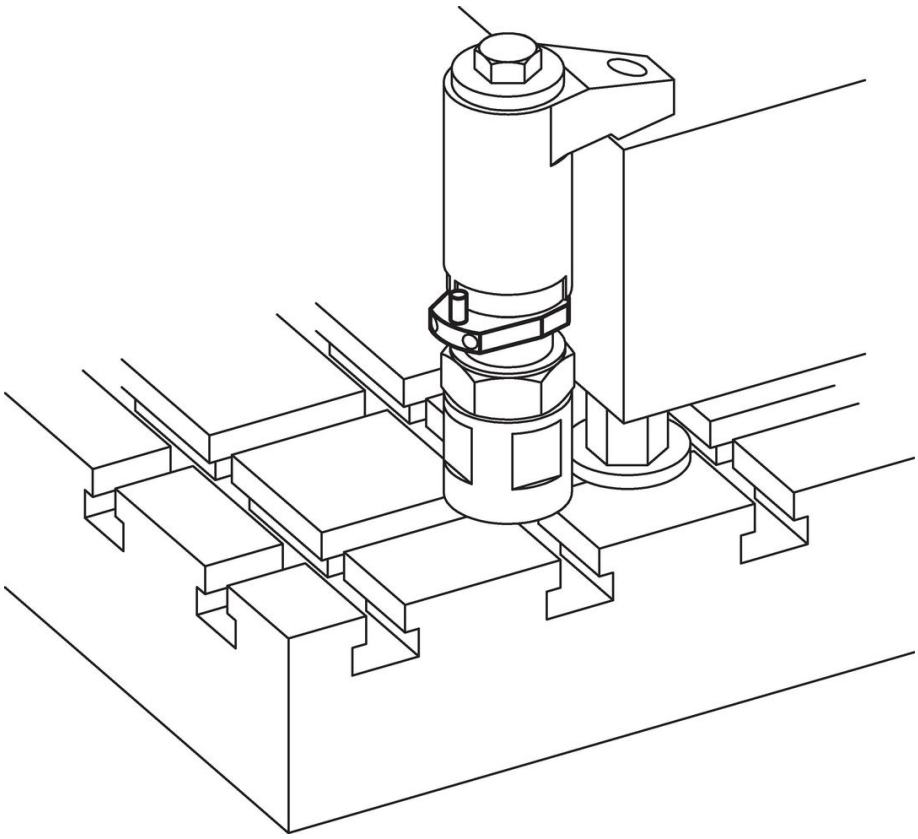

遵守

符合 RoHS
含铅 - 符合例外 6a / 6b / 6c

含有 >0.1% w/w 的 SVHC 物质
含铅 - SVHC [REACH] 清单截至 2024 年 1 月 23 日

包含 65 号提案的物质
铅暴露会导致癌症和生殖伤害
https://www.P65Warnings.ca.gov/

不含冲突矿物
„本产品不含来自刚果民主共和国或邻近国家的任何被指定为“冲突矿物”的物质，例如钽、锡、金或钨。