高度调整圆柱

23310.0167

产品描述

高度调整缸可以用于增加下推夹具 (EH 23310) 的夹合高度。它也可被用于座销 (EH 22680.)，销 (EH 22690.) 和自校衬垫 (EH 22730. - EH 22741.) 的组合。

材质

- 钢，表面硬化，染黑，研磨

更多信息

更多产品

- 承座销，肋纹或尖头
- 承座销，销型
- 插销
- 承座销，可调整的
- 自行调整脚垫
- 自行调整脚垫，有硬金属球，肋纹
- 自行调整脚垫，自复位
- 自行调整脚垫，与硬金属球，肋和自我复位
- 自行调整脚垫，可调整的
- 自行调整脚垫，可调整的，可自行设定

图面

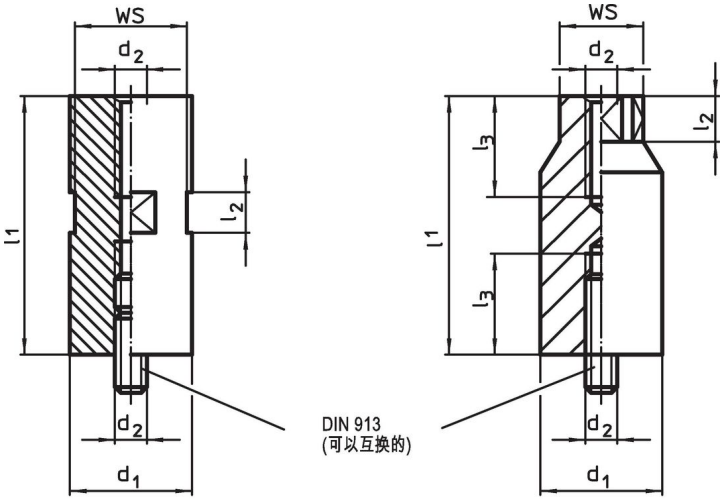

图片 1　　图片 2

订单信息

尺寸				WS		品号
d_1 -0,1	l_1 ±0,01	d_2	l_2			
[mm]				[mm]	[g]	
相片 1						
60	**140**	**M16**	20	55	3056	**23310.0167**

应用范例

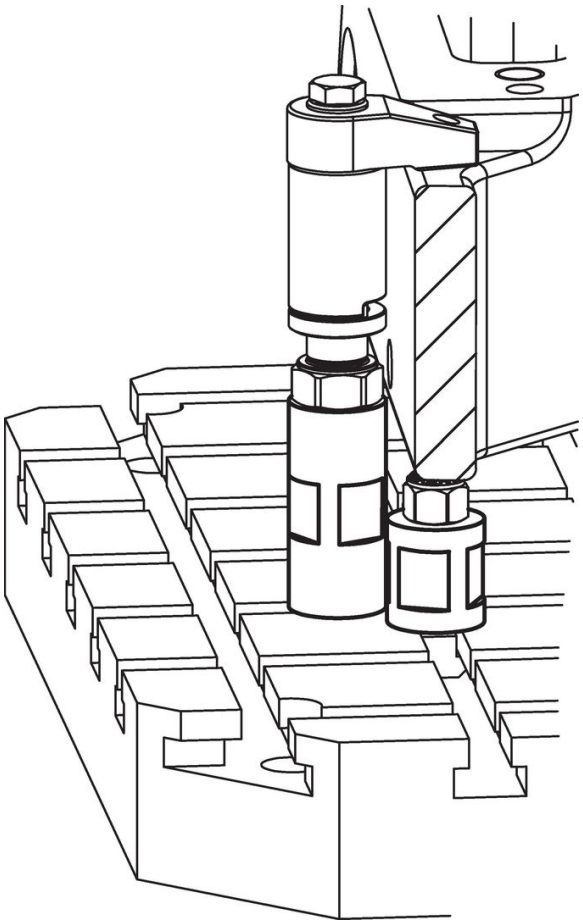

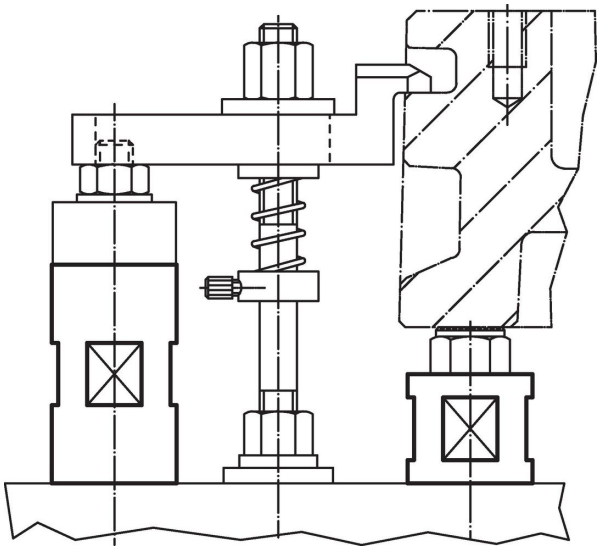

遵守

符合 RoHS
符合指令 2011/65/EU 和指令 2015/863

不含 SVHC 物质
不含超过 0.1% w/w 的 SVHC 物质 - 截至 2024 年 1 月 23 日的 SVHC 清单.

不含 65 号提案物质
不包括 65 号提案物质
https://www.P65Warnings.ca.gov/

不含冲突矿物
„本产品不含来自刚果民主共和国或邻近国家的任何被指定为“冲突矿物”的物质，例如钽、锡、金或钨。