下压夹具 • 可移动的，尺寸 40

23310.0085

产品描述

可移动的下推夹具被使用于工件间的旋转运动不可行的时候。
夹具提供以下优点:
藉由移动向前或是向后的移动夹爪，以简单快速的更换工件。
在水平方向的夹持范围是在 l1 min. 和 l1 max之间。
在更换工件时，夹爪可从 l1 max.被向后推至尺寸 l2。
藉由夹合螺丝，可调整夹持杆或是双偏心夹持杆，可以快速的手动夹持。
定位环 23310.0350 可以让夹持位置被固定。h1 min至少增加 7 mm (行程减少 7 mm)。
精实的的设计，因此在夹持时可减少空间需求。
使用高度调整缸，即使在大的夹持高度时，也可轻鬆调整。
As the force applied by the operator is not known for the versions with levers, the clamping force is given in the tables as a guide value. The average value was determined by tests.

材质

夹具
- 表面硬化钢，表面硬化，染黑和研磨

紧固摇杆
- 合金硬化钢， 表面硬化，染黑

组装

向下推力夹具可以用两种不同的方式被紧固:
1. 带有螺母的T形槽 DIN 508 (EH 23010.)
2. 在嵌装板上直接带有固定螺丝。例如一个夹具。

该圆柱必须接触整个表面。

操作

1. 将夹合爪推向后。
2. 嵌入工件。
3. 将夹合爪推向前。
4. 用滚花螺司调整夹爪的夹合位置。
5. 用滚花螺母锁附夹合位置。

更多信息

参考

夹合高度可以使用高度调整圆柱 EH 23310，以及圆盘 EH 1107 和 EH 1108 来增加。夹合高度可以使用夹合入子，如 EH 22730 来减少。

更多产品

- 定位环，用于下压夹具
- 高度调整圆柱
- 分隔物
- 扳手

图面

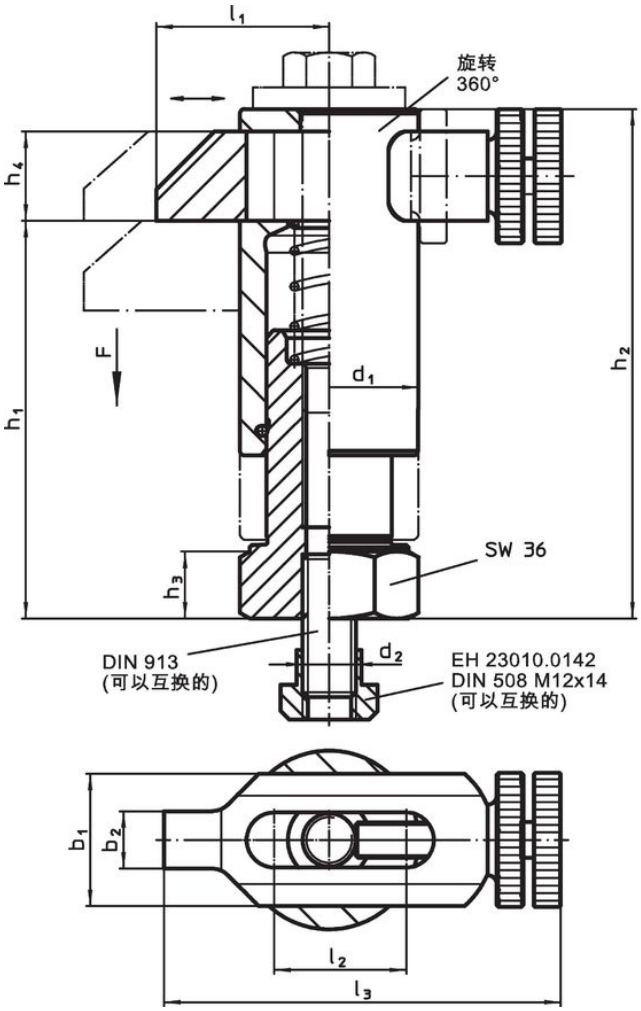

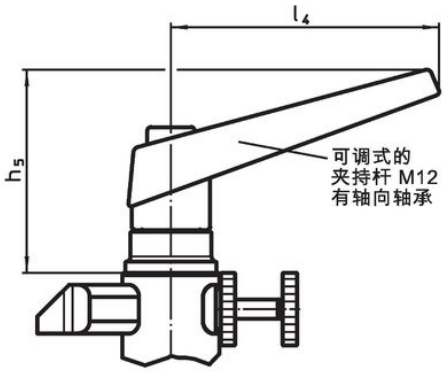

图片 1

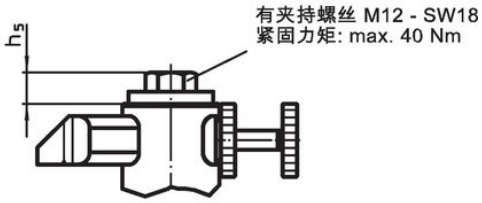

图片 2

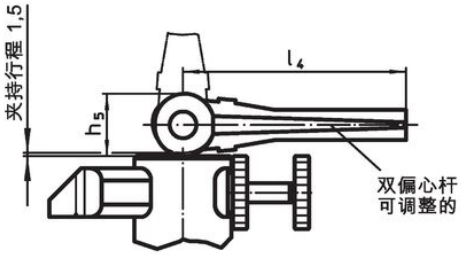

图片 3

订单信息

d_1	b_1	b_2	d_2	h_1	h_2	h_3	h_4	h_5	l_1	l_2	l_3	l_4	行程	夹持力量 [1]		品号
尺寸 [mm]													[mm]	[kN]	[g]	
with double eccentric levers – 相片 3																
40	30	13	M12	70 – 90	95 – 115	15	20	28	38 – 55	30	90 – 107	100	20	4	1396	23310.0085

[1] 經試驗得知的平均值.

应用范例

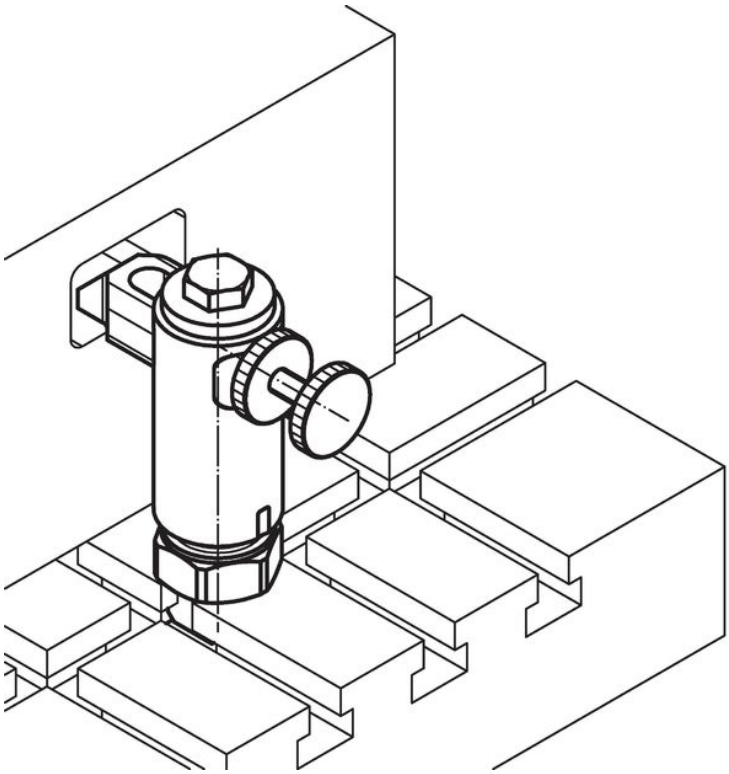

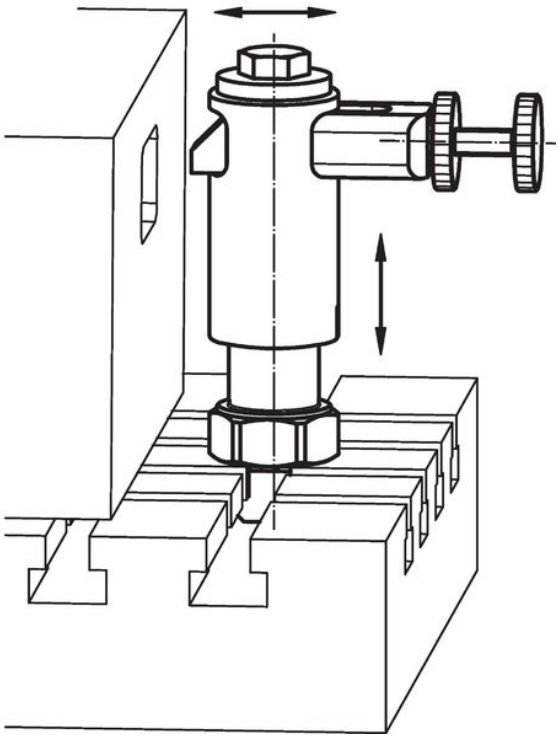

遵守

符合 RoHS
含铅 - 符合例外 6a / 6b / 6c

含有 >0.1% w/w 的 SVHC 物质
含铅 - SVHC [REACH] 清单截至 2024 年 1 月 23 日

包含 65 号提案的物质

铅暴露会导致癌症和生殖伤害
https://www.P65Warnings.ca.gov/

不含冲突矿物
„本产品不含来自刚果民主共和国或邻近国家的任何被指定为“冲突矿物”的物质，例如钽、锡、金或钨。