下压夹具 • 转圜，尺寸 40

23310.0052

产品描述

藉由手动旋转夹爪，万用机械夹持元件可以快速且舒适的完成工件的更换以及夹持。
夹具具备下列优点：
可藉由固夹螺丝、固夹调整杆或双偏心杆，快速手动固夹。
可藉由将夹爪左右摆动，轻易而快速地更换工件。可藉由定位环 EH 23310.350 连续改变设定。
使用定位环 EH 23310.0350 时，可确保精确的重複固夹动作。 h1 min.增加至少 7 mm (行程减少 7 mm)。
精实的设计，减少夹持时的空间需求。
藉由使用高度调整缸，即使是大的夹持高度，也能轻易调整。
As the force applied by the operator is not known for the versions with levers, the clamping force is given in the tables as a guide value. The average value was determined by tests.

材质

夹具
- 表面硬化钢，表面硬化，染黑和研磨

紧固摇杆
- 合金硬化钢， 表面硬化，染黑

组装

向下推力夹具可以用两种不同的方式被紧固:
1. 带有螺母的T形槽 DIN 508 (EH 23010.)
2. 在嵌装板上直接带有固定螺丝。例如一个夹具。

该圆柱必须接触整个表面。
超过夹紧高度是由高度限制抑制。

更多信息

参考

夹合高度可以使用高度调整圆柱 EH 23310，以及圆盘 EH 1107 和 EH 1108 来增加。夹合高度可以使用夹合入子，如 EH 22730 来减少。

更多产品

- 定位环，用于下压夹具
- 高度调整圆柱
- 分隔物
- 扳手

图面

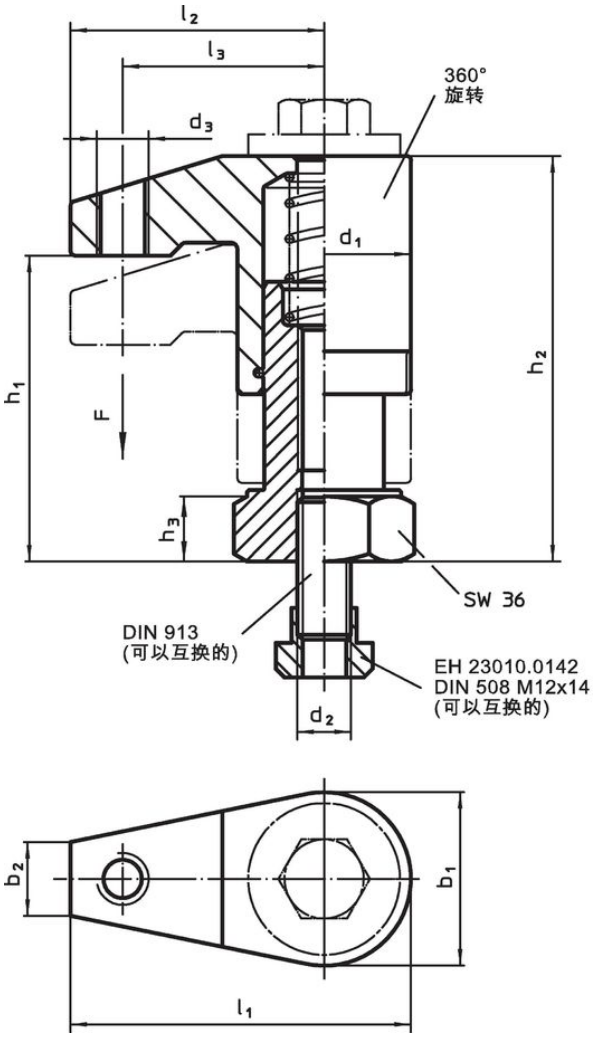

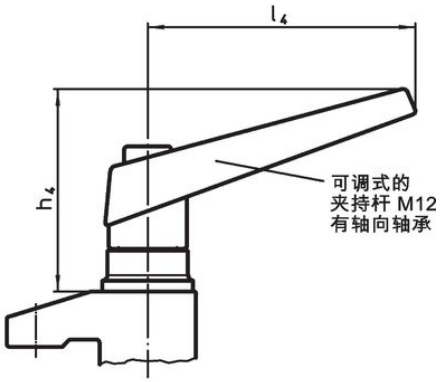

图片 1

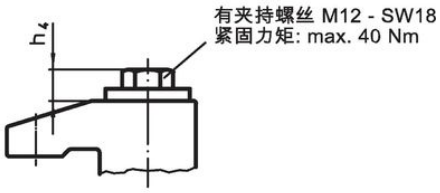

图片 2

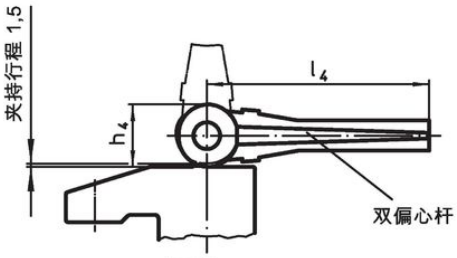

图片 3

订单信息

尺寸 [mm]													行程 [mm]	夹持力量 [1] [kN]	[g]	品号
d_1	b_1	b_2	d_2	d_3	h_1	h_2	h_3	h_4	l_1	l_2	l_3	l_4				
with double eccentric levers – 相片 3																
40	40	17	M12	M12	50 – 70	73 – 93	15	28	75	55	43	100	20	4	1213	23310.0052

[1] 經試驗得知的平均值.

应用范例

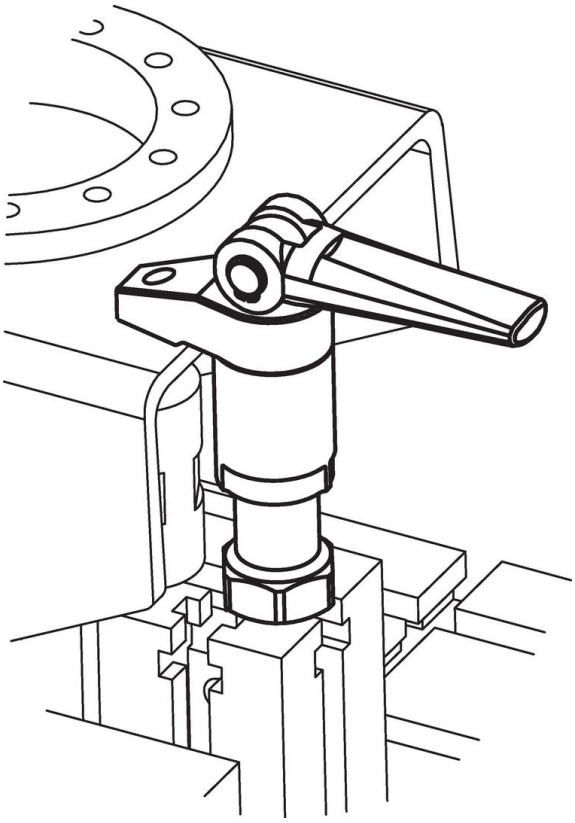

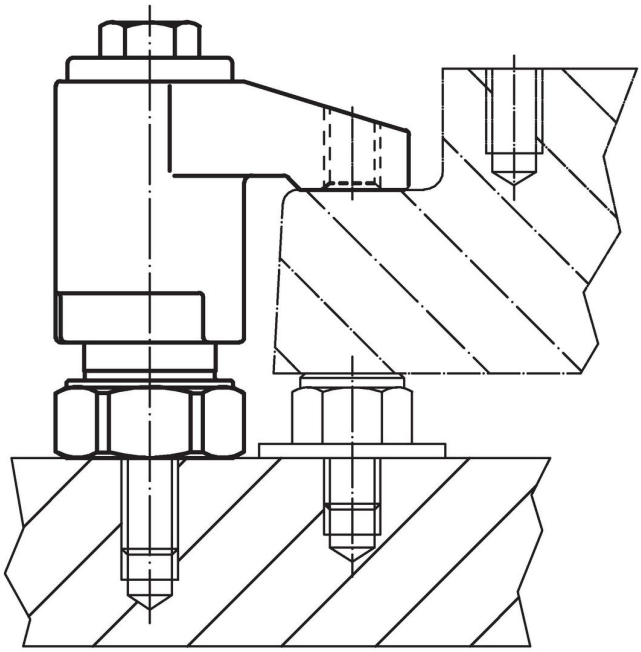

遵守

符合 RoHS
含铅 - 符合例外 6a / 6b / 6c

含有 >0.1% w/w 的 SVHC 物质
含铅 - SVHC [REACH] 清单截至 2024 年 1 月 23 日

包含 65 号提案的物质
铅暴露会导致癌症和生殖伤害
https://www.P65Warnings.ca.gov/

不含冲突矿物
„本产品不含来自刚果民主共和国或邻近国家的任何被指定为“冲突矿物”的物质，例如钽、锡、金或钨。